33621/**/16

Gebruiksaanwijzing
Notice d'emploi
Benutzerhandbuch
User manual
Manual de usuario

PHILIPS

Incl.

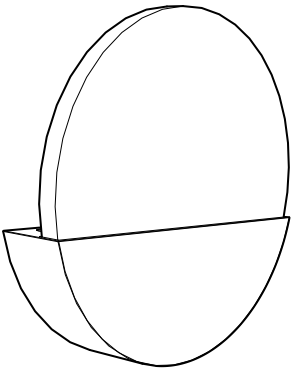

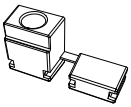

Excl.

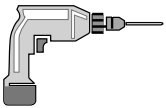

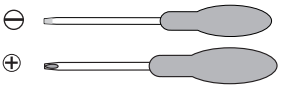

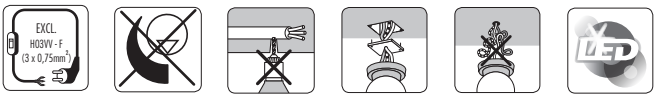

Type 1 ➡ P4

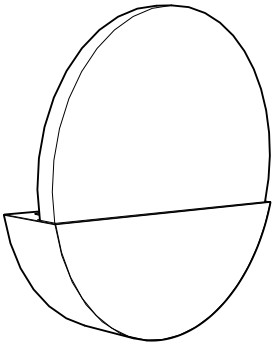

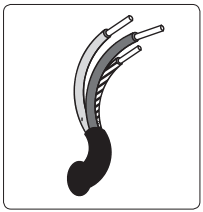

Type 2 ➡ P8

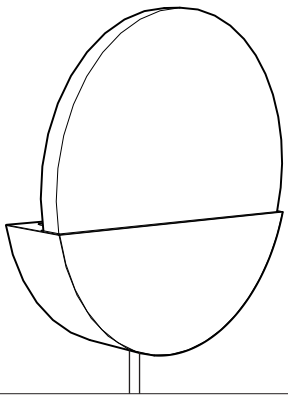

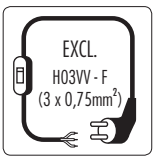

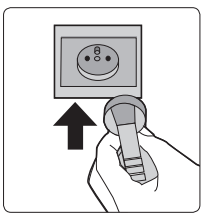

Type 1

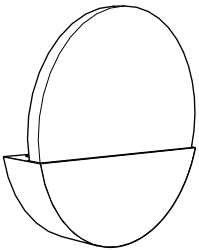

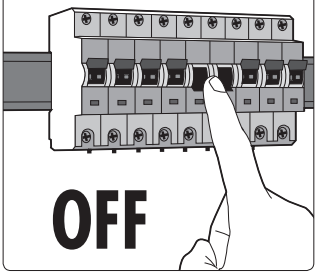

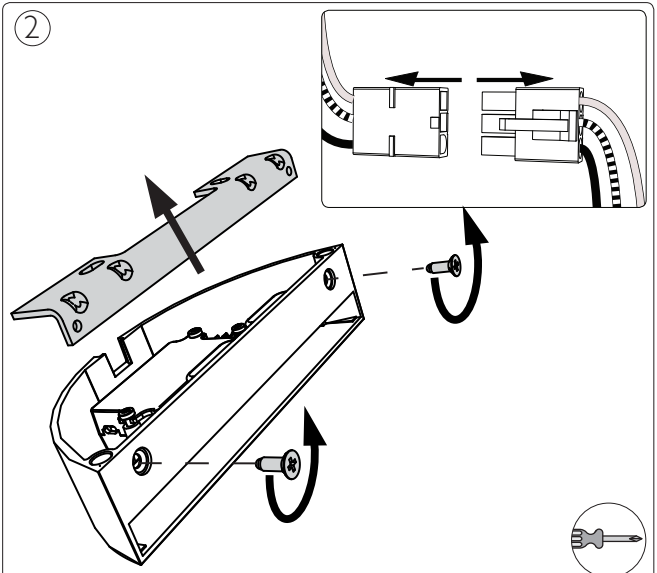

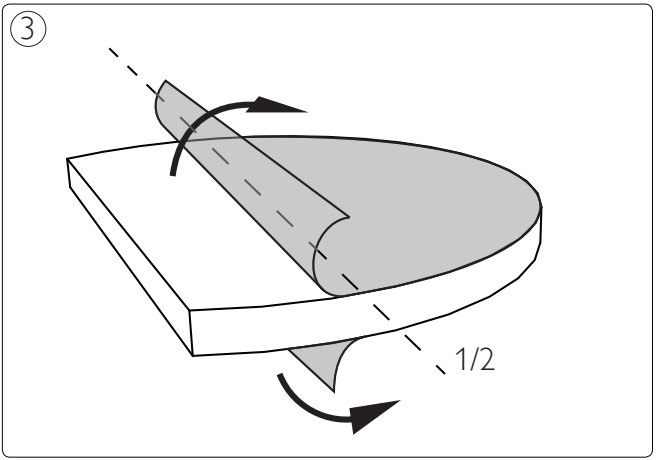
3
1/2

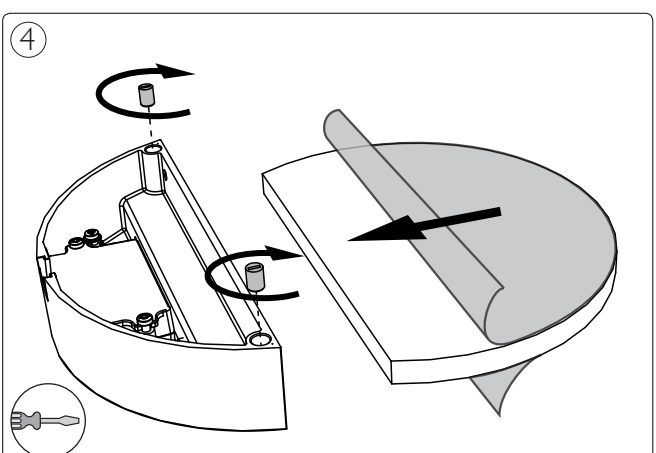
4

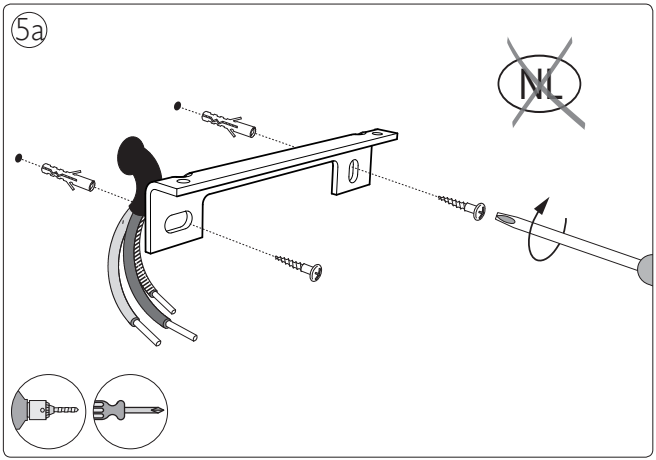
5a
NL

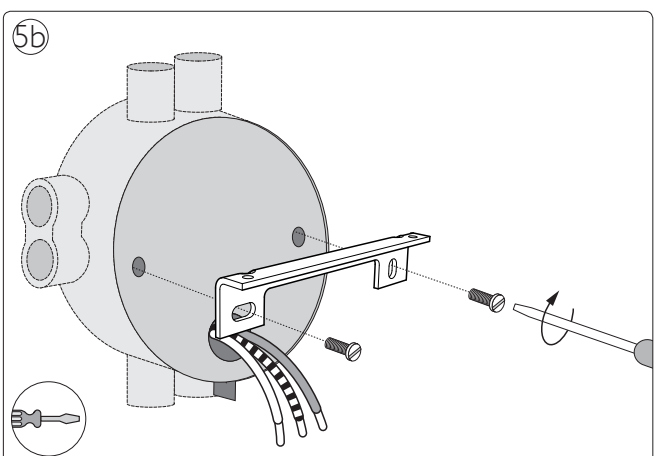
5b

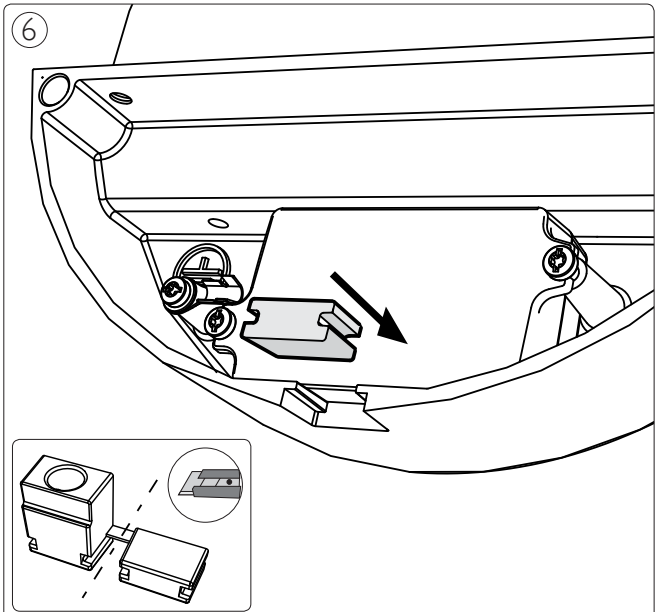
6

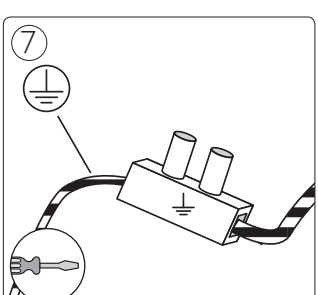
7

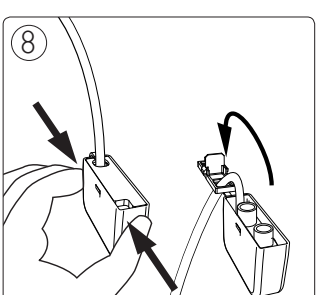
8

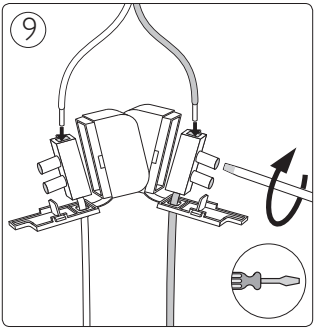
9

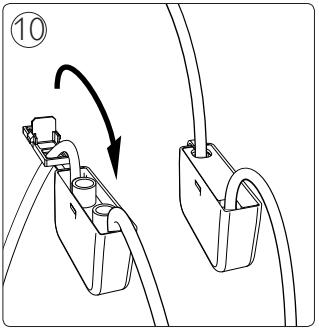
10

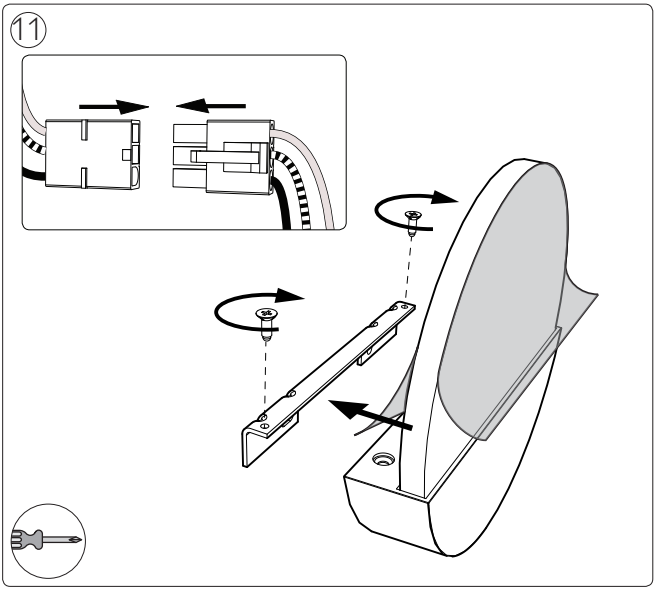
11

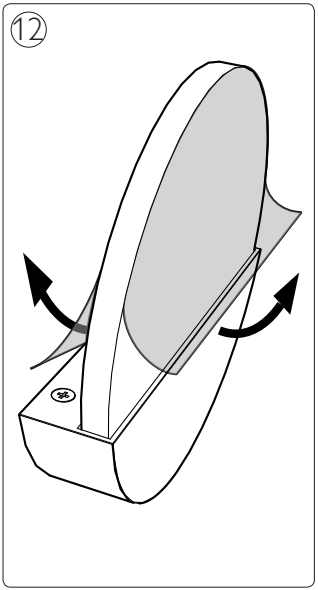
12

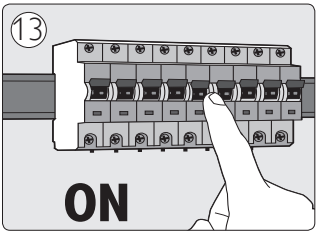
13
ON

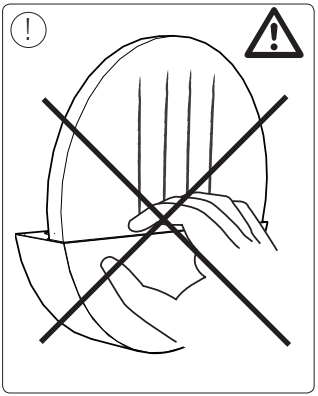
!

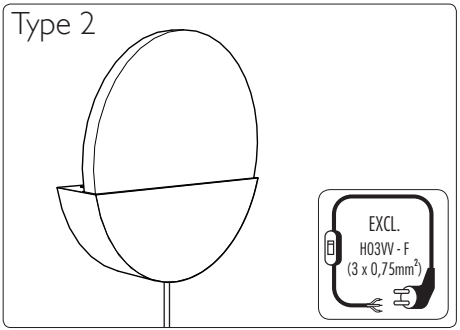
Type 2
EXCL.
H03VV - F
(3 x 0,75mm²)

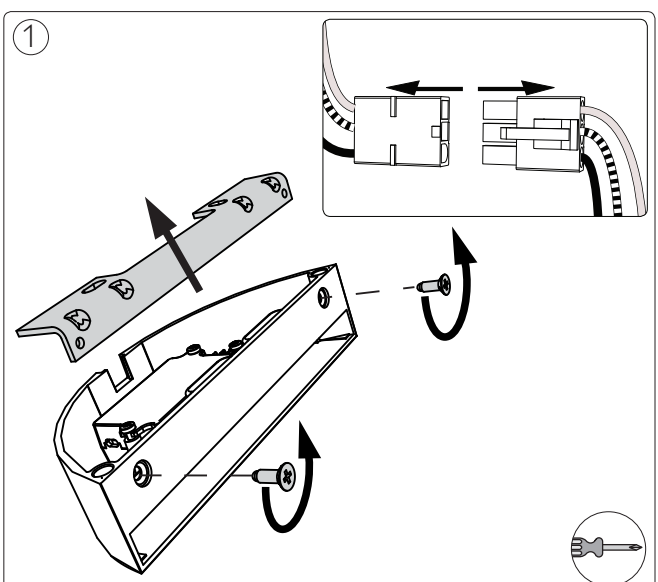
1

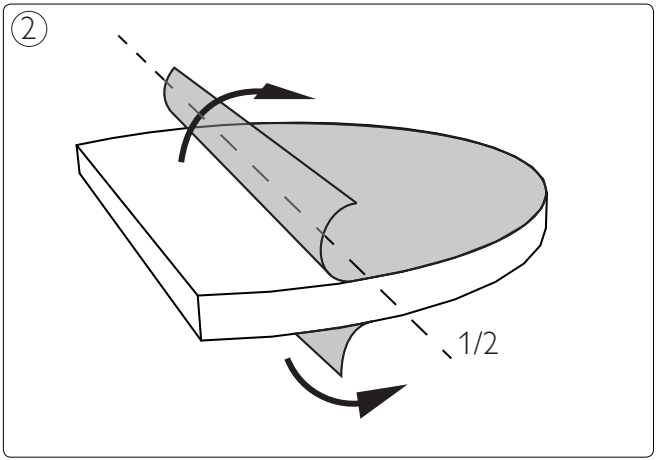
2
1/2

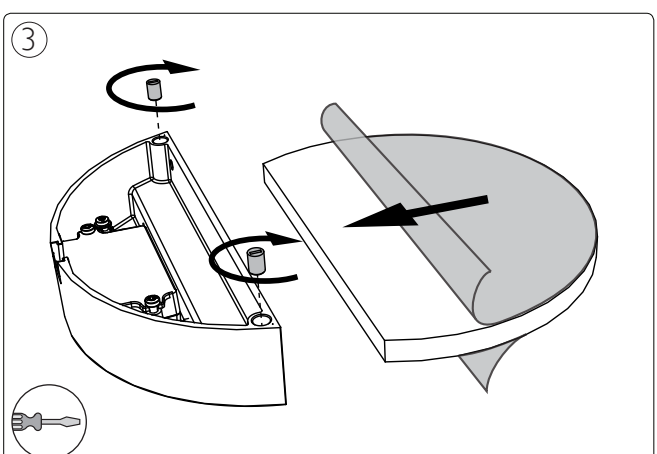
3

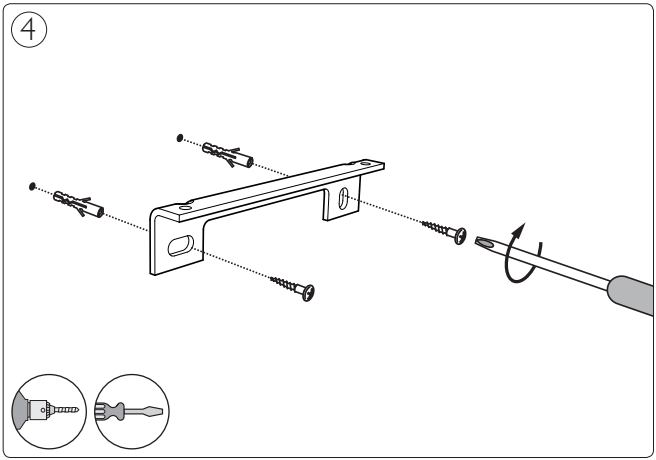
4

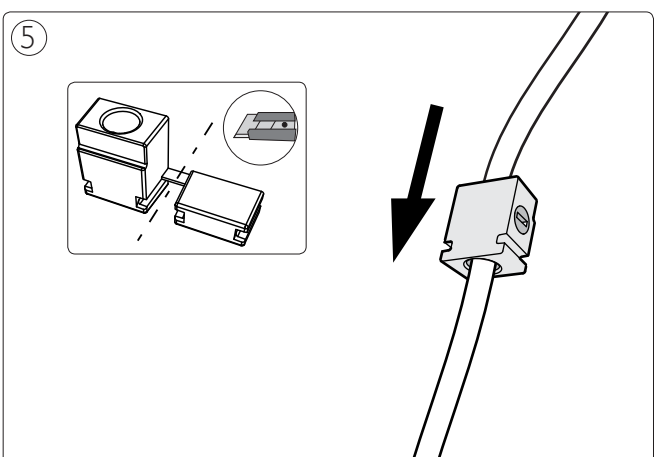
5

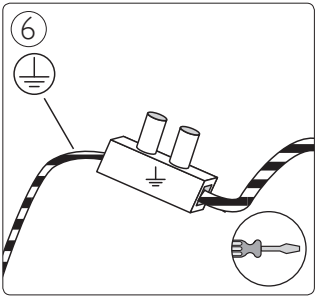
6

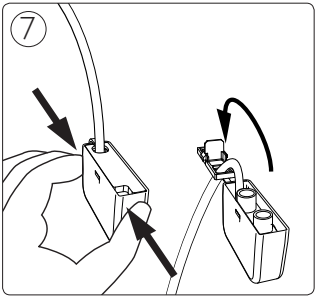
7

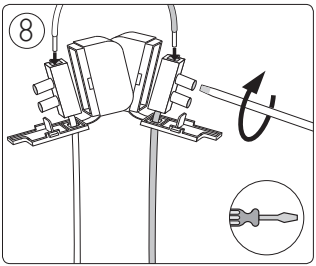
8

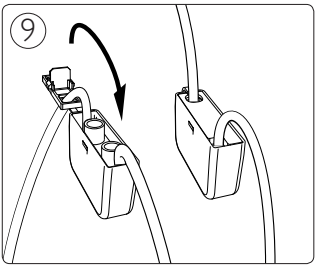
9

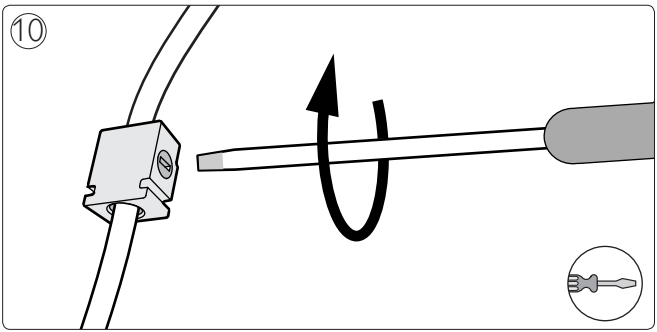
10

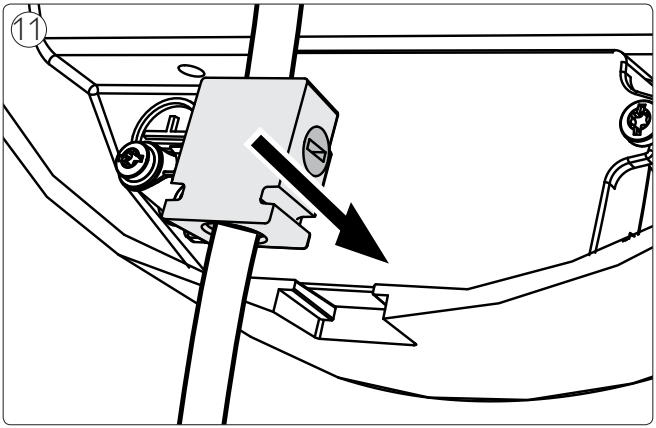
11

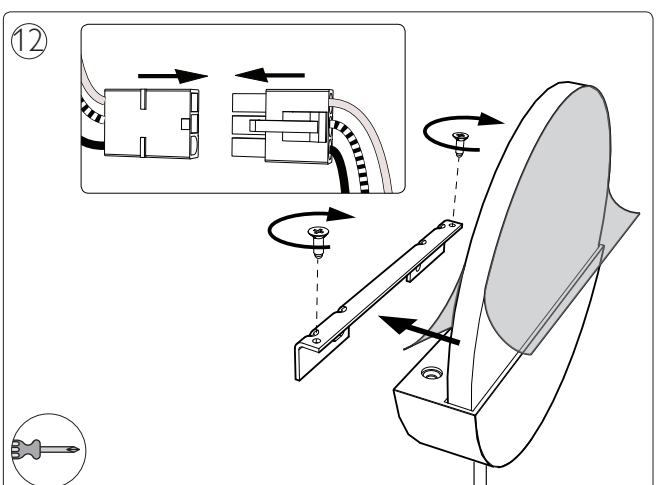
12

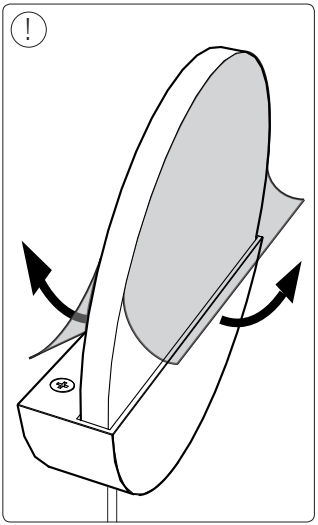
!

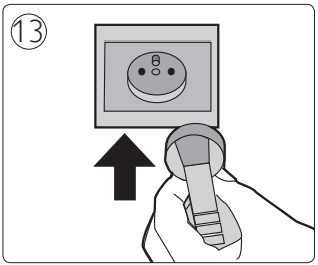
13

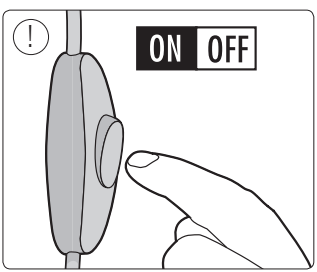
!
ON
OFF

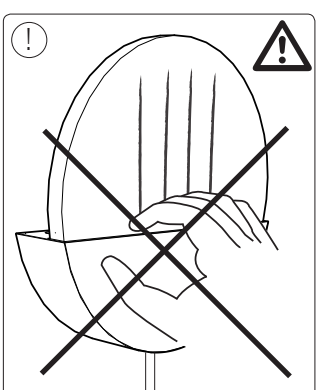
!

Philips Lighting Contact Centre
Int. Business Reply Service
I.B.R.S. / C.C.R.I. Numéro 10461
5600 VB Eindhoven
Pays-Bas / The Netherlands

www.philips.com/homelighting
☎ +800 7445 4775

4404.016.95991
Last update: 11/02/2014