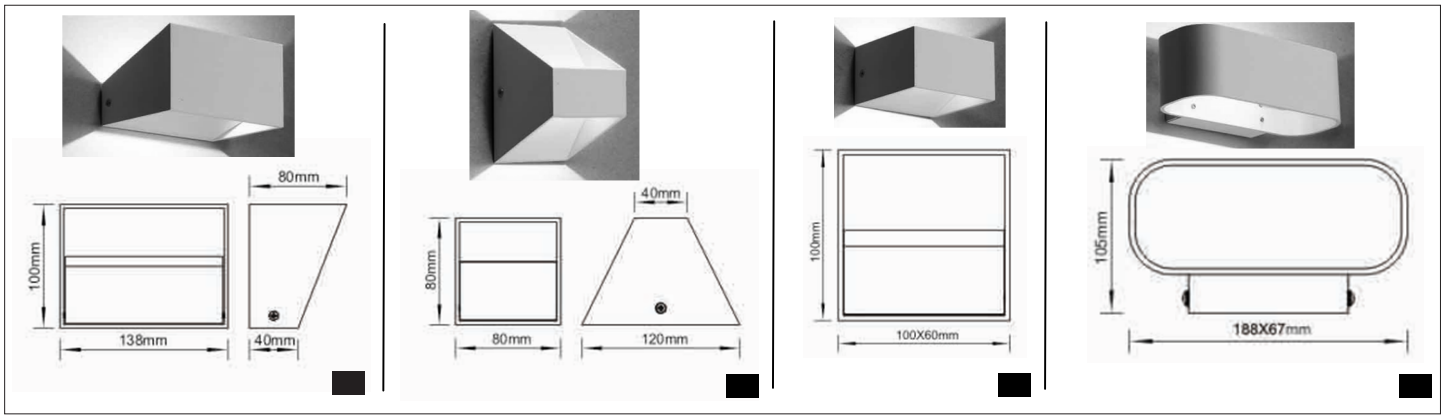
80mm
100mm
138mm
40mm
40mm
80mm
80mm
120mm
100mm
100X60mm
105mm
188X67mm

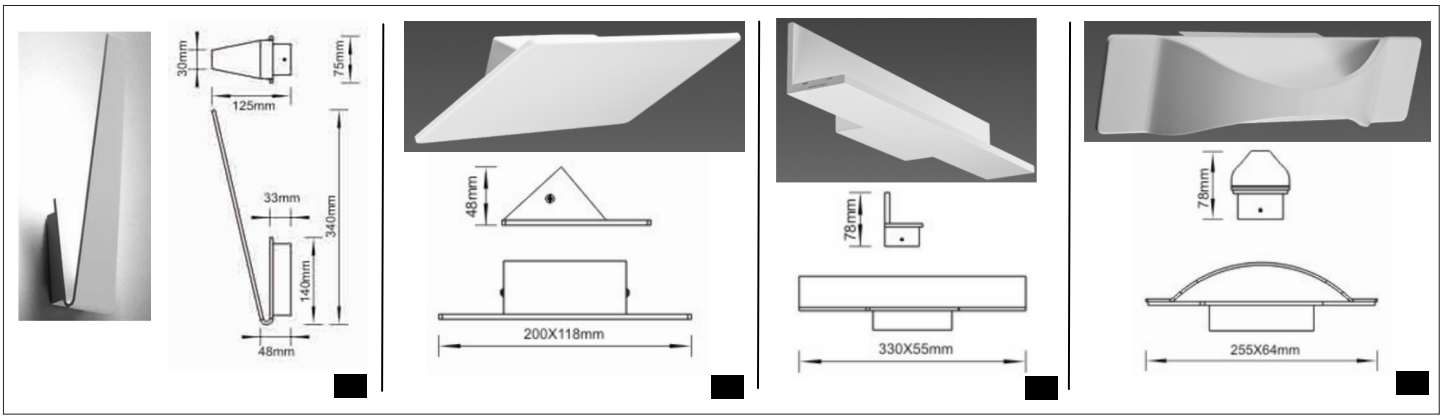
30mm
75mm
125mm
33mm
340mm
140mm
48mm
48mm
200X118mm
78mm
330X55mm
78mm
255X64mm

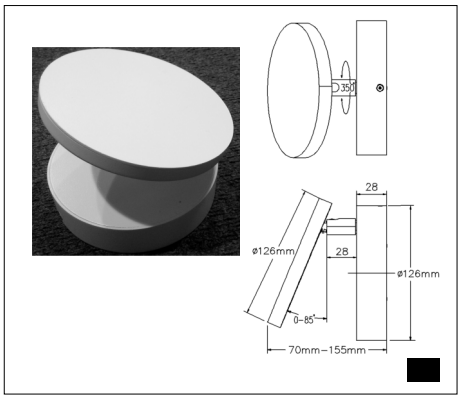
35°
28
ø126mm
28
ø126mm
0-85°
70mm-155mm

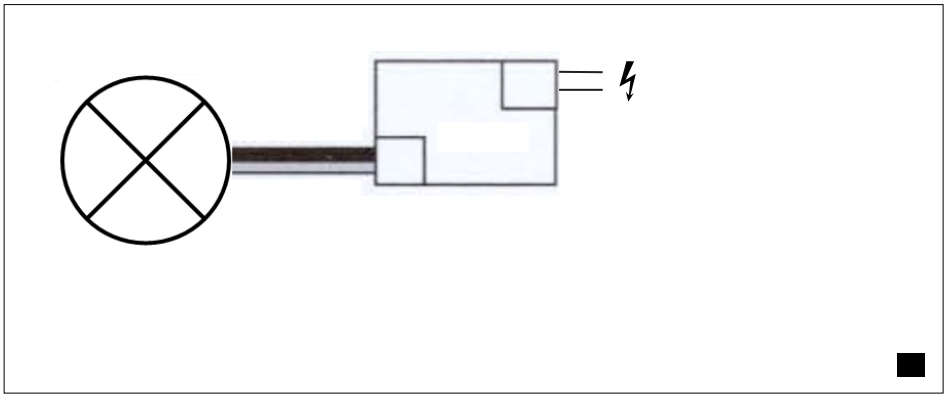

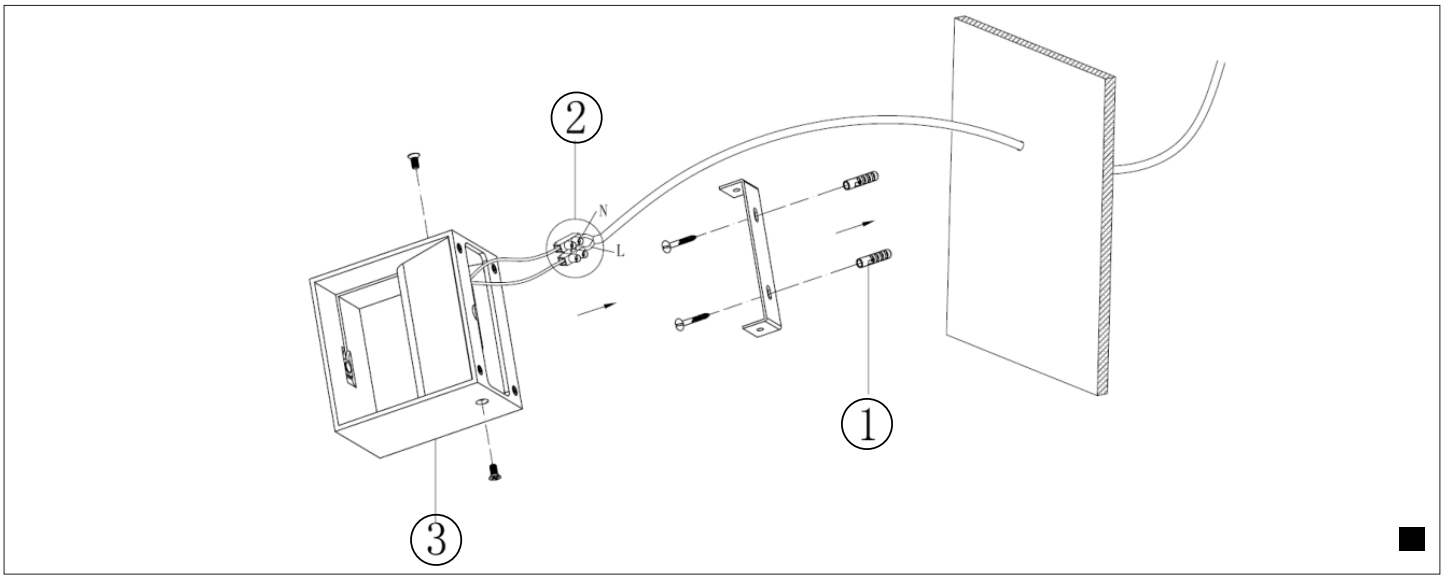
2
N
L
1
3

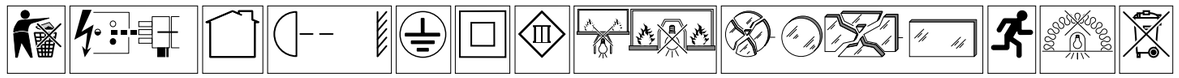

English

1. **A** - Follow Instruction Sheet to ensure safe and reliable operation. Retain for future reference.
2. Products should be installed by a qualified Electrician in accordance with International Wiring Regulations.
3. **B** - Switch off mains supply before installation. Isolate from mains supply before any maintenance.
4. Concord/Lumiance/Sylvania accepts no responsibility for modified products.
5. Concord/Lumiance/Sylvania Adaptors, Connectors and Track luminaires must only be used with the Track system for which they have been designed.
6. If Dimmer is installed it must be specifically rated as suitable and compatible with the equipment used.
7. Touching a reflective surface must be avoided - always use the gloves provided.
8. Do not handle lamps with bare fingers.
9. Check that the rating on the product label conforms to the mains supply.
10. **C** - Suitable for use indoors.
11. **D** - Indicates the safest minimum distance of lamp from a flammable surface.
12. **E** - Class 1 - This product should be Earthed.
13. **F** - Class 2 - This product does not require Earthing.
14. **G** - Class 3 - SELV Luminaires to be used with Double Insulated, Extra Low Voltage, Safety Isolating Transformers or LED drivers.
15. Do not interconnect Class 3 products with Class 1 or Class 2.
16. Due to the high starting voltage required to ignite lamp, MICC cable must not be used for remote 'box to luminaire' connections. For other applications refer to the manufacturer's MICC guide on uses.
17. To optimise lamp and ballast performance, it is recommended that the luminaire ballast is tapped at the nominal voltage that is within 5 volts of the supply voltage.
18. Metal enclosed, Class 2 and Class 3 products must not be mounted in contact with or close to Earthed metalwork.
19. **H** - Luminaires not suitable for direct mounting on/in normally flammable surfaces.
20. Unless otherwise marked, products are IP20 (ordinary). Do not operate in damp or corrosive situations. If the luminaire is to be exposed to dust or moisture the appropriate IP(XX) rated luminaire should be used.
21. Lamps reach maximum temperature rapidly. Take care when adjusting, re-lamping or cleaning.
22. Use only the correct replacement lamp as indicated on the product label.
23. Discharge lamps - Replace failed lamps promptly to avoid control gear damage.
24. **J** - Replace any cracked protective shield.
25. **K** - Emergency Luminaires - Do not switch off UN-switched mains supply after installation. If interruption is unavoidable, the batteries must be disconnected or damage to the batteries or the lamp may occur.
Testing - Switch on the mains supply and check that the charge indicator (LED) is ON. Leave the luminaire on continuous charge for 24 hours. Simulate mains failure and check that the lamp operates for 3 hours. If full duration of 3 hours is NOT achieved, repeat the charge/discharge cycle as battery packs may have discharged in stock and will require conditioning.
26. **L** - Luminaires not suitable for covering with thermally insulating material.
27. Luminaire should be cleaned by using a soft damp soapy cloth. Do not use solvents.
28. **M** - This electrical product MUST be recycled in accordance with WEEE Directive.

Czech

1. **A** – V zájmu spolehlivosti a bezpečnosti provozu dodržujte pokyny uvedené na letáku. Leták si ponechte pro budoucí potřebu.
2. Výrobky by měly být instalovány kvalifikovaným elektrikářem v souladu s mezinárodními standardy.
3. **B** – Před instalací vypněte hlavní napájení. Před prováděním údržby odpojte hlavní napájení.
4. Společnost Concord/Lumiance/Sylvania nepřijímá zodpovědnost za upravené výrobky.
5. Adaptéry, konektory a osvětlení Concord/Lumiance/Sylvaria smí být použity pouze se sledovacími systémy, pro které byly navrženy.
6. Je-li nainstalován regulátor stmívání, musí být kalibrován tak, aby byl kompatibilní s použitým příslušenstvím.
7. Nedotýkejte se reflexních ploch – vždy používejte dodané rukavice.
8. Nedotýkejte se žárovek holými prsty.
9. Zkontrolujte, zda údaje na výrobním štítku souhlasí s hlavním napájením.
10. **C** – Vhodné k vnitřnímu použití.
11. **D** – Označuje nejmenší přípustnou vzdálenost žárovky od hořlavého povrchu.
12. **E** – Třída 1: Tento výrobek by měl být uzemněn.
13. **F** – Třída 2: Tento výrobek nemusí být uzemněn.
14. **G** – Třída 3: Osvětlení SELV je nutné používat v kombinaci s dvojitou izolací, velmi nízkým napětím, bezpečnostními izolačními měniči nebo ovladači diod LED.
15. Nepropojujte výrobky třídy 3 s výrobky třídy 1 nebo 2.
16. Z důvodu vysokého úvodního napětí, které je nutné k rozsvícení žárovky, nesmí být kabel s měděným pláštěm a minerální izolací (MICC) použit ke vzdálenému spojení rozvodné skříňky s osvětlením. U ostatních použití nahlédněte do pokynů výrobce kabelu MICC.
17. K optimalizaci výkonu žárovky a předřadníku doporučujeme, aby byl předřadník osvětlení připojen k nominálnímu napětí, které se od síťového napětí neliší o více než 5 V.
18. Výrobky třídy 2 a 3 v kovovém pouzdru nesmí být montovány v přímém kontaktu s uzemněnými kovovými prvky ani v blízkosti nich.
19. **H** – Svítidla nejsou vhodná k přímé montáži na běžně hořlavý povrch.
20. Není-li uvedeno jinak, jedná se o výrobky s krytím IP20 (běžné). Neinstalujte ve vlhkém prostředí ani v prostředí podporujícím korozi. Pokud bude osvětlení vystaveno prachu nebo vlhkosti, je nutné použít osvětlení s odpovídajícím krytím IP(XX).
21. Žárovky rychle dosáhnou maximální teploty. Při úpravě, výměně žárovky nebo čištění buďte opatrní.
22. Používejte pouze odpovídající náhradní žárovku (viz údaje na výrobním štítku).
23. Výbojky – vadné žárovky ihned vyměňte, aby nedošlo k poškození ovládacího ústrojí.
24. **J** – Nalomené ochranné kryty vyměňte.
25. **K** – Nouzové osvětlení: Po montáži nevypínejte trvalé hlavní napájení. Není-li možné vyhnout se přerušení napájení, je nutné odpojit baterie, jinak by mohlo dojít k poškození baterií nebo žárovek.
Testování – Zapněte hlavní napájení a zkontrolujte, zda svítí kontrolka dobíjení. Nechte svítidla dobíjet 24 hodin v kuse. Nasimulujte závadu hlavního napájení a ověřte, zda žárovky svítily 3 hodiny. Pokud svítidla NESVÍTILA plné 3 hodiny, opakujte cyklus nabití a vybití. Baterie se zřejmě vybily při skladování a bude nutné je ošetřit.
26. **L** – Svítidla nevhodná ke kombinaci s krytinami s tepelně-izolačním materiálem.
27. Osvětlení čistěte měkkým hadrem navlhčeným v mýdlové vodě. Nepoužívejte rozpouštědla.
28. **M** – Elektrické výrobky MUSÍ být recyklovány v souladu se směrnicí o odpadních elektrických a elektronických zařízeních (OEEZ).

Dutch

1. **A** - Volg het instructieblad om een veilige en betrouwbare werking te garanderen. Bewaar dit als naslagwerk.
2. Producten moeten worden geïnstalleerd door een gekwalificeerde elektromonteur in overeenstemming met de Internationale voorschriften voor bedrading
3. **B** - Schakel de netspanningsvoeding uit voordat u begint met de installatie. Sluit af van de netspanningsvoeding voordat u onderhoud uitvoert.
4. Concord/Lumiance/Sylvania accepteert geen verantwoordelijkheid voor aangepaste producten.
5. Adapters, connectors en Track-armaturen van Concord/Lumiance/Sylvania mogen alleen worden gebruikt met het Track-systeem waarvoor ze zijn ontworpen.
6. Als een dimmer wordt geïnstalleerd, moet deze geschikt zijn voor en compatibel zijn met de gebruikte apparatuur.
7. Aanraken van een reflecterend oppervlak moet worden vermeden: gebruik altijd de meegeleverde handschoenen.
8. Raak lampen niet met blote handen aan
9. Controleer of de classificatie op het productlabel voldoet aan de netspanningsvoeding.
10. **C** – Geschikt voor gebruik binnenshuis.
11. **D** - Geeft de veiligste minimumafstand van de lamp voor een brandbaar oppervlak aan.
12. **E** - Klasse 1: dit product moet geaard zijn.
13. **F** - Klasse 2: voor dit product is aarding niet vereist.
14. **G** - Klasse 3: SELV-armaturen moeten worden gebruikt met dubbelgeïsoleerde, scheidingstransformators voor veiligheid of LED-drivers met extra lage spanning.
15. Verbind Klasse 3-producten niet met Klasse 1 of Klasse 2.
16. Vanwege de hoge beginspanning die vereist is om de lamp te ontsteken, mag de MICC-kabel niet worden gebruikt voor 'box-naar-armatuur'-aansluitingen. Voor andere toepassingen raadpleegt u de MICC-handleiding over gebruiksmogelijkheden van de fabrikant.
17. Voor optimale lamp- en ballastprestaties is het raadzaam dat de armatuurballast wordt afgetakt op de nominale spanning die binnen 5 volt van de voedingsspanning ligt.
18. Metaal meegeleverd, Klasse 2- en Klasse 3-producten mogen niet worden gemonteerd in contact met of vlakbij geaard metaalwerk.
19. **H** – Armaturen niet geschikt voor directe montage op/in normaal brandbare oppervlakken.
20. Tenzij anders gemarkeerd, zijn alle producten IP20 (normaal). Niet gebruiken in vochtige of corrosieve omstandigheden. Als de armatuur wordt blootgesteld aan stof of vocht, moet de armatuur met de juiste IP(XX)-classificatie worden gebruikt.
21. Lampen bereiken snel de maximumtemperatuur. Wees voorzichtig bij het reinigen of het doen van aanpassingen, en bij het aanbrengen van nieuwe lampen.
22. Gebruik uitsluitend de juiste vervangende lamp zoals staat aangegeven op het productlabel.
23. Ontladingslampen: vervang niet-werkende lampen direct om schade aan de transformator te voorkomen.
24. **J** - Vervang alle gebroken afschermingen.
25. **K** – Noodarmaturen: schakel netspanningsvoeding zonder schakelaar niet uit na installatie. Als stroomonderbreking niet kan worden voorkomen, moeten de batterijen worden verwijderd om schade aan de batterijen of lamp te voorkomen.
Testen: schakel de netspanningsvoeding in en controleer of de vermogenindicator (LED) AAN (ON) is. Laat de armatuur gedurende 24 uur onafgebroken opladen. Simuleer uitval van de netspanning en controleer of de lamp drie uur blijft werken. Als de volledige duur van drie uur NIET wordt bereikt, herhaalt u de oplaad-/ontlaadcyclus, aangezien de batterijen mogelijk zijn ontladen tijdens de opslag en in de juiste toestand moeten worden gebracht.
26. L - Armaturen niet geschikt om af te dekken met thermisch isolatiemateriaal.
27. Armatuur moet worden gereinigd met een zachte vochtige doek met zeep. Gebruik geen oplosmiddelen.
28. **M** - Dit elektrische product MOET worden gerecycled in overeenstemming met de AEEA-richtlijn.

Finnish

1. **A:** Toimi ohjeiden mukaisesti taatuksesi turvallisen ja luotettavan käytön. Säilytä ohjeet, sillä saatat tarvita niitä myöhemmin.
2. Tuotteita saavat asentaa vain pätevät sähkömiehet kansainvälisten kytkentäsäädösten mukaisesti.
3. **B:** Kytke päävirta pois päältä ennen asennusta. Katkaise tuotteen yhteys päävirtaan aina ennen huoltotoimia.
4. Concord/Lumiance/Sylvania ei ole missään vastuussa muokatuista tuotteista.
5. Concord-, Lumiance- ja Sylvania-sovittimia, -liittimiä ja -kiskovalaisimia saa käyttää vain niiden kiskojärjestelmien kanssa, joita varten ne on suunniteltu.
6. Jos asennat himmentimen, sen täytyy olla yhteensopiva sen kanssa käytetyn laitteen kanssa.
7. Vältä koskemista heijastuspintaan. Käytä aina tuotteen mukana toimitettuja hanskoja.
8. Älä käsittele lamppuja paljain sormin.
9. Tarkista, että tuotetunnisteen sähköluokitus täsmää käytettävän päävirran kanssa.
10. **C:** soveltuu sisäkäyttöön.
11. **D:** ilmaisee pienintä turvallista etäisyyttä lampun ja syttyvän pinnan välillä.
12. **E:** luokka 1 – tämä tuote on maadoitettava.
13. **F:** luokka 2 – tätä tuotetta ei tarvitse maadoittaa.
14. **G**: luokka 3 – SELV-valaisimet, joita on käytettävä tuplaeristettyjen ja erittäin pienen jännitteen turvaeristettyjen muuntajien tai lediohjaimien kanssa.
15. Älä kytke luokan 3 tuotteita yhteen luokkien 1 ja 2 tuotteiden kanssa.
16. Koska lampun sytyttäminen edellyttää suurta aloitusjännitettä, MICC-kaapelia ei saa käyttää koteloiden ja valaisimien välisissä etäkytkennöissä. Tarkista muiden käyttötarkoitusten ohjeet valmistajan MICC-ohjeista.
17. Lampun ja liitäntälaitteen suorituskyvyn optimoimiseksi suosittelemme, että valaisimen liitäntälaite kytketään nimellisjännitteellä, joka on 5 voltin sisällä syöttöjännitteestä.
18. Metallikoteloisia luokan 2 ja 3 tuotteita ei tule kiinnittää siten, että ne ovat kosketuksissa maadoitusmetalliin tai lähellä sitä.
19. **H**: valaisimet, jotka eivät sovellu suorakiinnitykseen normaalisti syttyville pinnoille.
20. Ellei muuta mainita, tuotteilla on IP20-luokitus (tavallinen). Älä käytä tuotteita kosteissa tai syövyttävissä paikoissa. Jos valaisin altistuu pölylle tai kosteudelle, käytä soveltuvan IP-luokituksen (XX) mukaista valaisinta.
21. Lamppu saavuttaa enimmäislämpötilan nopeasti. Ole varovainen, kun säädät tai puhdistat lamppua tai vaihdat lamppua.
22. Käytä vain tuotemerkinnän mukaisia vaihtolamppuja.
23. Purkauslamput: vaihda palaneet lamput välittömästi välttääksesi liitäntälaitteen vauriot.
24. **J**: vaihda rikkoutuneet suojakilvet.
25. **K:** Hätävalaisimet – älä kytke kytkimetöntä päävirtaa pois päältä asennuksen jälkeen. Jos käyttökatkoja ei voida välttää, akkujen kytkennät on irrotettava. Jos et tee näin, akut tai lamppu voi vaurioitua.Testaus: Kytke päävirta päälle ja tarkista, että latauksen ledimerkkivalo palaa ON-tilassa. Jätä valaisin latautumaan 24 tunniksi. Simuloi päävirran syöttökatko ja tarkista, että lamppu toimii 3 tuntia. Jos lamppu EI toimi täyttä kolmea tuntia, lataa akut, sillä akut ovat saattaneet tyhjentyä, kun niitä ei ole käytetty. Tällöin niitä on ladattava tarpeeksi.
26. L. valaisimet, jotka eivät sovellu peitettäväksi lämpöä eristävillä materiaaleilla.
27. Valaisin on puhdistettava pehmeällä ja saippuavedellä kostutetulla liinalla. Älä käytä liuottimia.
28. **M**: tämä sähkötuote TÄYTYY kierrättää WEEE-direktiivin mukaisesti.

1. **A** – Следвайте формуляра с инструкции, за да осигурите безопасна и безпроблемна работа. Запазете за бъдеща справка.
2. Продуктите трябва да се инсталират от квалифициран електротехник в съответствие с международните правила за окабеляване.
3. **B** – Изключете от електрическата мрежа преди монтаж. Преди поддръжка изолирайте от електрическата мрежа.
4. Concord/Lumiance/Sylvania не поема отговорност за модифицирани продукти.
5. Произведените от адаптери, съединители и осветителни тела с насочване трябва да се използват единствено заедно със системата за насочване, за която са предназначени.
6. Ако е инсталиран регулатор на осветлението, той трябва да е специално класифициран като подходящ и съвместим с използваното оборудване.
7. Докосването на отразяващата повърхност трябва да се избягва – винаги използвайте предоставените ръкавици.
8. Не докосвайте лампите без ръкавици.
9. Проверете дали класификацията, посочена на етикета на продукта, е съвместима с електрическата мрежа.
10. **C** – Подходящо за употреба в закрити помещения.
11. **D** – Показва минималното най-безопасно разстояние на лампата от запалими повърхности.
12. **E** – Клас 1 – Този продукт трябва да е заземен.
13. **F** – Клас 2 – Този продукт не изисква заземяване.
14. **G** – Клас 3 – Осветителните тела SELV трябва да се използват със защитни изолиращи трансформатори или LED драйвери с двойна изолация и изключително ниско напрежение.
15. Не свързвайте помежду им продукти от Клас 3 с продукти от Клас 1 или Клас 2.
16. Поради високото начално напрежение, необходимо, за да се запали лампата, MICC кабелът не трябва да се използва за отдалечени връзки от типа „от кутията до осветителното тяло". За други приложения вж. ръководството на MICC от производителя за начините на употреба.
17. За да оптимизирате работата на лампата и товарния резистор, препоръчително е товарният резистор да работи с номиналното напрежение, което е в рамките на 5 волта от захранващото напрежение.
18. Продуктите от Клас 2 и Клас 3 с метален корпус не трябва да се монтират в пряк контакт със или в близост до заземени метални изделия.
19. **H** – Осветителните тела не са подходящи за директно монтиране върху/в повърхности, които обикновено са лесно запалими. Не използвайте при влажни или корозивни условия. Ако осветителното тяло е изложено на прах или влага, трябва да се използва подходящо осветително тяло с класификация IP(XX).
21. Лампите достигат бързо максималната си температура. Внимавайте при регулиране, смяна на лампа или почистване.
22. Използвайте само правилната резервна лампа, както е посочено на етикета на продукта.
23. Изразходвани лампи – Сменете неработещите лампи своевременно, за да избегнете повреда в контролното оборудване.
24. **J** – Подменете защитния слой, ако е напукан.
25. **K** – Аварийни осветителни тела – Не изключвайте електрическа мрежа без превключвател след инсталация. Ако прекъсването е неизбежно, батериите трябва да са изключени; в противен случай може да настъпи повреда в батериите или лампата.
Проверка – Включете захранването и проверете дали индикаторът за зареждане (LED) е ВКЛЮЧЕН. Оставете осветителното тяло да се зарежда в продължение на 24 часа. Симулирайте повреда в мрежата и проверете дали лампата работи в продължение на 3 часа. Ако пълната продължителност от 3 часа НЕ се постигне, повторете цикъла на зареждане/изтощаване, тъй като батериите може да са били изтощени по време на съхранение и ще се нуждаят от зареждане.
26. **L** – Осветителните тела не са подходящи за покриване с термоизолационен материал.
27. Осветителните тела трябва да се почистват с мека влажна кърпа и сапун. Не използвайте разтворители.
28. **M** – Този електрически продукт ТРЯБВА да се рециклира в съответствие с Директива ОЕЕО (WEEE) относно отпадъците от електрическо и електронно оборудване.

Danish

1. **A** - Følg instruktionsarket, så du sikrer sikker og pålidelig betjening. Gem det til fremtidig reference.
2. Produkterne skal monteres af en autoriseret elektriker i overensstemmelse med internationale bestemmelser vedrørende ledningsføring.
3. **B** - Sluk for strømforsyningen, før installation. Afbryd strømforsyningen, inden der udføres vedligeholdelse.
4. Concord/Lumiance/Sylvania påtager sig intet ansvar for ændrede produkter.
5. Adaptere, stik og spotlamper fra Concord/Lumiance/Sylvania må kun bruges sammen med det spotsystem, som de er udviklet til.
6. Hvis der installeres en dæmper, skal den være særlig normeret som egnet til og kompatibel med det anvendte udstyr.
7. Berøring af en reflekterende overflade bør altid undgås. Brug de medfølgende handsker.
8. Berør ikke lamperne med de bare fingre.
9. Kontroller, at normeringen på produktetiketten svarer til den på strømforsyningen.
10. **C** - Egnet til indendørs brug.
11. **D** - Angiver pærens sikreste minimale afstand fra en brandfarlig overflade.
12. **E** - Klasse 1 - Dette produkt skal jordforbindes.
13. **F** - Klasse 2 - Dette produkt kræver ikke jordforbindelse.
14. **G** - Klasse 3 - SELV-lysarmaturer, der skal bruges sammen med dobbelt- og sikkerhedsisolerede transformere med ekstra lav spænding eller LED-drivere.
15. Kombiner ikke klasse 3-produkter med klasse 1 eller klasse 2.
16. På grund af den høje startspænding, der kræves for at tænde lampen, må MI-kablet ikke bruges til fjerntilslutninger fra "armaturboks". I forbindelse med andre anvendelser henvises du til producentens MICC-brugsvejledning.
17. For at optimere ydeevnen af lampe og forkobling anbefales det, at armaturets forkobling indstilles til den nominelle spænding, dvs. at den skal være inden for 5 volt af netspændingen.
18. Da klasse 2- og klasse 3-produkter er indbygget i metal, må de ikke monteres, så de er i kontakt med eller berører jordforbundet metal.
19. **H** - Lysarmaturerne er ikke egnede til direkte montering på overflader, der normalt er brandfarlige.
20. Medmindre andet er angivet, er produkterne IP20-sikrede (normalt). Betjen ikke apparatet i fugtige eller korroderende situationer. Hvis armaturet vil blive udsat for støv eller fugt, skal det relevante IP(XX)-normerede armatur anvendes.
21. Lamperne når hurtigt maksimal temperatur. Så vær forsigtig, hvis du justerer, skifter lampe eller rengør.
22. Brug kun den korrekte udskiftningslampe, som angivet på produktetiketten.
23. Udladningslamper - udskift straks ikke fungerende lamper, så du undgår beskadigelse af kontroludstyret.
24. **J** - Udskift alle revnede beskyttelsesskærme.
25. **K** - Nødbelysninger - Sluk ikke for strømforsyninger uden afbryder efter installationen. Hvis afbrydelse ikke kan undgås, skal batterierne frakobles, ellers kan der forekomme beskadigelse af batterier eller lampe.
Test - Tænd for strømmen og kontroller, at opladningsindikatoren (LED) er TÆNDT. Lad lysarmaturet stå til kontinuerlig opladning i 24 timer. Simuler et strømsvigt og kontroller, at lampen fungerer i 3 timer. Hvis der IKKE kan opnås en fuld belysningstid på 3 timer, skal du gentage opladnings-/afladningscyklussen, da batterierne kan være blevet afladet under lagring og kræver genopladning.
26. **L** - Lysarmaturerne er ikke egnede til at blive tildækket med termisk isoleringsmateriale.
27. Armaturer bør rengøres ved brug af en blød fugtet sæbeklud. Brug ikke opløsningsmidler.
28. **M** - Dette elektriske produkt SKAL genbruges i overensstemmelse med WEEE-direktivet.

Estonian

1. **A** – ohutu ja usaldusväärse töö tagamiseks järgige juhiseid. Säilitage tulevikus kasutamiseks.
2. Tooted peab paigaldama kvalifitseeritud elektrik ja paigaldamisel tuleb järgida rahvusvahelisi kaabeldusnõudeid.
3. **B** – lülitage toide enne paigaldamist välja. Katkestage seadme toiteühendus enne hooldamist.
4. Concord/Lumiance/Sylvania ei vastuta modifitseeritud toodete eest.
5. Concord/Lumiance'i/Sylvania adaptereid, liitmikke ja rajavalgusteid tohib kasutada vaid rajasüsteemiga, mille jaoks need on loodud.
6. Paigaldatav hämardi spetsifikatsioonid peavad sobima ja ühilduma kasutatava seadmestikuga.
7. Peegelpinda ei tohi puudutada. Kandke alati kaasasolevaid kindaid.
8. Ärge puudutage lampe kinnastamata kätega.
9. Veenduge, et tootesildi nimiväärtused kattuvad võrgutoite spetsifikatsioonidega.
10. **C** – sobib siseruumides kasutamiseks.
11. **D** – näitab lambi minimaalset ohutut kaugust kergestisüttivast materjalist.
12. **E** – 1. klass – toode peab olema maandatud.
13. **F** – 2. klass – toode ei pea olema maandatud.
14. **G** – 3. klass – SELV-i valgusteid tuleb kasutada topeltsoleeritud kaitseväikepingetrafode või LED-juhtidega.
15. Ärge ühendage 3. klassi tooteid 1. ega 2. klassi toodetega.
16. Lambi süütamiseks vajaliku suure süütepinge tõttu ei tohi karbi ja valgusti vahelise kaugühenduse loomiseks kasutada MICC-kaablit. Muude kasutusviiside puhul vaadake tootja MICC kasutusjuhendit.
17. Lambi ja ballasti jõudluse optimeerimiseks on soovitatav valgusti ballast ühendada nimipingega +/– 5 volti toitepingest.
18. Metallkorpusega 2. ja 3. klassi tooted ei tohi puutuda vastu maandatud metallesemeid ega olla nende läheduses.
19. **H** – valgustid, mida ei tohi paigaldada süttivate pindade külge.
20. Tooted kuuluvad klassi IP20 (tavapärane), kui ei ole teisiti märgitud. Ärge kasutage niiskes ega söövitavas keskkonnas. Kui valgusti puutub kokku tolmu või niiskusega, tuleb kasutada sobiva IP(XX)-klassiga valgustit.
21. Lambid jõuavad kiiresti maksimumtemperatuurini. Olge reguleerimisel, puhastamisel ja lampide vahetamisel ettevaatlik.
22. Kasutage ainult õigeid asenduslampe, nagu näidatud toote sildil.
23. Laadige lambid tühjaks: asendage mittetöötavad lambid kohe, et vältida juhtseadme kahjustumist.
24. **J** – asendage mõranenud kaitsekatted.
25. **K** – avariivalgustid – ärge lülitage pärast paigaldamist välja lülitamata võrgutoidet. Kui häiring on vältimatu, tuleb akud eemaldada, et vältida akude või lambi kahjustumist.
Kontrollimine: lülitage võrgutoide sisse ja veenduge, et laadimisnäidik (LED) süttib. Jätke valgusti 24 tunniks laadima. Simuleerige elektrikatkestust ja veenduge, et lamp töötab 3 tundi. Kui lamp EI tööta 3 tundi, korrake laadimis-/tühjakslaadimistsüklit, kuna ladustatud akud võivad tühjeneda, misjuhul on vaja neid hooldada.
26. **L** – valgustid, mida ei tohi katta soojusisolatsiooniga.
27. Valgustit tuleb puhastada pehme niiske lapi ja seebiga. Ärge kasutage lahusteid.
28. **M** – elektritoode TULEB käidelda WEEE direktiivi kohaselt.

French

1. **A** - Suivez la fiche d'instructions afin de garantir un fonctionnement sécurisé et fiable. À conserver pour consultation ultérieure.
2. Les produits doivent être installés par un électricien qualifié dans le respect de la réglementation International Wiring Regulations.
3. **B** - Coupez l'alimentation secteur avant l'installation. Isolez de l'alimentation secteur avant toute maintenance.
4. Concord/Lumiance/Sylvania ne peut pas être tenue responsable des produits modifiés.
5. Les luminaires Adaptors, Connectors et Track de Concord/Lumiance/Sylvania ne doivent être utilisés qu'avec le système Track pour lequel ils ont été conçus.
6. Si un module de variation est installé, ses spécifications doivent être adaptées et compatibles avec l'équipement utilisé.
7. Vous devez éviter de toucher une surface réfléchissante - utilisez toujours les gants fournis.
8. Ne manipulez pas les lampes à mains nues.
9. Vérifiez que les spécifications figurant sur l'étiquette du produit sont conformes à l'alimentation secteur.
10. **C** - Pour utilisation en intérieur.
11. **D** - Indique la distance minimale la plus sûre entre la lampe et une surface inflammable.
12. **E** - Classe 1 - Ce produit doit être mis à la terre.
13. **F** - Classe 2 - Ce produit ne requiert pas de mise à la terre.
14. **G** - Classe 3 - Luminaires SELV à utiliser avec des transformateurs ou des alimentations pour LED à double isolation, tension extra basse et isolant sécurisé.
15. N'interconnectez pas des produits de Classe 3 avec des produits de Classe 1 ou 2.
16. En raison de la forte tension de démarrage requise pour amorcer la lampe, un câble MICC doit être utilisé pour les connexions à distance de type « boîte à luminaire ». Pour d'autres applications, reportez-vous au guide MICC du fabricant.
17. Pour optimiser les performances de la lampe et du ballast, il est recommandé que le ballast du luminaire soit réglé sur la tension nominale, qui est inférieure de 5 volts à la tension d'alimentation.
18. Les produits enfermés dans du métal, de Classe 2 et de Classe 3 ne doivent pas être montés en contact avec ou proches d'une structure en métal mise à la terre.
19. **H** - Luminaires non adaptés pour un montage direct sur/dans des surfaces normalement inflammables.
20. Sauf indication contraire, les produits sont IP20 (ordinaire). Ne pas utiliser dans des environnements humides ou corrosifs. Si le luminaire est exposé à la poussière ou à l'humidité, le luminaire doté de l'indice de protection IP(XX) approprié doit être utilisé.
21. Les lampes atteignent rapidement leur température maximale. Agissez avec précaution lors du réglage, du remplacement des lampes ou du nettoyage.
22. N'utilisez que la lampe de remplacement appropriée comme indiqué sur l'étiquette du produit.
23. Lampes à décharge - Remplacez les lampes défaillantes rapidement afin d'éviter d'endommager le ballast.
24. **J** - Remplacez tout cache de protection fendu.
25. **K** - Luminaires de secours - Ne coupez pas une alimentation secteur non coupée après l'installation. Si l'interruption ne peut pas être évitée, les batteries doivent être déconnectées afin d'éviter d'endommage ces dernières ou la lampe.
Test - Allumez l'alimentation secteur et vérifiez que l'indicateur de charge (LED) est sur ON. Laissez le luminaire en charge continue pendant 24 heures. Simulez une panne de courant et vérifiez que les lampes fonctionnent pendant 3 heures. Si la durée totale de 3 heures N'EST PAS atteinte, répétez le cycle de charge/décharge car les batteries peuvent s'être déchargées alors qu'elles étaient stockées et requièrit un conditionnement.
26. **L** - Les luminaires ne sont pas adaptés à une couverture par un matériel isolant thermiquement.
27. Les luminaires doivent être nettoyés à l'aide d'un chiffon doux humide savonneux. N'utilisez pas de solvants.
28. **M** - Ce produit électrique DOIT être recyclé selon la directive DEEE.

Concord • *Lumiance* • **SYLVANIA**

German

1. **A** – Die Gebrauchsanweisung befolgen, damit der sichere und zuverlässige Betrieb gewährleistet ist. Zum späteren Nachschlagen aufheben.
2. Die Produkte sollten von einem qualifizierten Elektriker in Übereinstimmung mit den relevanten Vorschriften für Elektroinstallationen installiert werden.
3. **B** – Vor der Installation die Stromversorgung abschalten. Ebenso vor allen Wartungsarbeiten Produkt vom Stromnetz trennen.
4. Concord/Lumiance/Sylvania schließen jegliche Haftung für veränderte Produkte aus.
5. Die Adapter, Verbinder und Stromschienenleuchten von Concord/Lumiance/Sylvania dürfen nur zusammen mit dem Stromschienensystem verwendet werden, für das sie bestimmt sind.
6. Wenn ein Dimmer verwendet wird, muss dieser ausdrücklich für die verwendeten Produkte geeignet und mit diesen kompatibel sein.
7. Auf keinen Fall den Reflektor berühren. Immer die beiliegenden Handschuhe tragen.
8. Die Lampen nicht mit bloßen Fingern anfassen.
9. Vergewissern, dass die Spannungsangabe auf dem Produktetikett mit der Netzspannung übereinstimmt.
10. **C** – Für den Innenbereich geeignet.
11. **D** – Mindestabstand der Lampe von einer brennbaren Oberfläche.
12. **E** – Schutzklasse 1: Produkt für den Anschluss an netzseitigen Schutzleiteranschluss.
13. **F** – Schutzklasse 2: Produkt ohne Schutzleiteranschluss.
14. **G** – Schutzklasse 3: Produkt für den Betrieb mit Schutzkleinspannung (SELV) und doppelter Isolierung (Sicherheitstransformator oder LED-Treiber).
15. Keine Produkte der Schutzklasse 3 mit Produkten der Schutzklasse 1 oder 2 verbinden.
16. Aufgrund der hohen Anlaufspannung, die zum Zünden der Lampe erforderlich ist, darf die Leuchte nicht mit einem mineralisolierten Kabel mit Kupfermantel (MI-Kabel) an eine abgesetzte Dose angeschlossen werden. Informationen zu anderen Anwendungen können der Dokumentation des MI-Kabelherstellers entnommen werden.
17. Zur Optimierung der Leistung von Lampe und Vorschaltgerät wird empfohlen, das Vorschaltgerät auf eine Nennspannung einzustellen, die nicht mehr als 5 Volt von der Netzspannung abweicht.
18. Produkte der Schutzklasse 2 und 3 mit Metallgehäuse dürfen nicht mit direktem Kontakt zu oder in der Nähe von geerdeten Metallteilen montiert werden.
19. **H** – Leuchten nicht für die direkte Montage auf brennbaren Oberflächen geeignet.
20. Sofern nicht anders gekennzeichnet, handelt es sich um Produkte der Schutzart IP20. Nicht in feuchten oder korrosiven Umgebungen verwenden. In einer staubigen oder feuchten Umgebung muss eine Leuchte mit der entsprechenden IP-Schutzart verwendet werden.
21. Die Lampen erreichen sehr hohe Temperaturen. Daher keine Finger in Fassungen, Reflektoren, Reihen, Gehäusen oder Verbindern vorsichtig vorgehen.
22. Ausschließlich die auf dem Produktetikett angegebene Ersatzlampe verwenden.
23. Entladungslampen – Defekte Lampen umgehend ersetzen, damit das Vorschaltgerät nicht beschädigt wird.
24. **J** – Beschädigte Schutzabdeckungen umgehend ersetzen.
25. **K** – Notleuchten: Die ungeschaltete Stromversorgung nach der Installation nicht abschalten. Falls sich dies nicht vermeiden lässt, müssen die Akkus herausgenommen werden, da sonst die Lampe oder die Akkus beschädigt werden können.
Funktionstest: Die Stromversorgung abschalten und vergewissern, dass die Ladeanzeige (LED) leuchtet. Das Laden 24 Stunden lang ununterbrochen fortsetzen. Einen Stromausfall simulieren und prüfen, ob die Lampe 3 Stunden leuchtet. Falls die 3 Stunden Leuchtdauer nicht erreicht werden, den Laden/Entladen-Zyklus wiederholen, da die Akkus möglicherweise während der Lagerung entladen wurden.
26. **L** – Leuchten nicht mit wärmeisolierendem Material bedecken.
27. Die Leuchte mit einem weichen, mit Seifenwasser angefeuchteten Tuch reinigen. Keine Lösungsmittel verwenden.
28. **M** – Dieses Elektrogerät muss gemäß der WEEE-Richtlinie dem Recycling zugeführt werden.

Hungarian

1. **A** – A biztonságos és megbízható működés érdekében tartsa be az útmutatóban foglaltakat. Szükség esetére őrizze meg az útmutatót.
2. A terméket szakképzett villanyszerelőnek kell üzembe helyezni, a nemzetközi huzalozási előírásoknak megfelelően.
3. **B** – Leállítása az elektromos hálózatról a felszerelés előtt. Karbantartás előtt válassza le a tápellátásról.
4. A Concord/Lumiance/Sylvania semmilyen felelősséget nem vállal a módosított termékekért.
5. A Concord/Lumiance/Sylvania adapterek, csatlakozók és sínre rögzített világítótestek kizárólag azzal a sínrendszerrel használhatók, amelyhez tervezték őket.
6. Fényerőszabályzó felszerelése esetén a szabályzó műszaki jellemzőinek meg kell felelniük a használt berendezés követelményeinek.
7. Ne érjen a fényvisszaverő felületekhez – mindig használja a mellékelt kesztyűket.
8. Ne érjen a fényforrásokhoz fedetlen ujjakkal.
9. Ellenőrizze, hogy a termékcímkén olvasható elektromos paraméterek megfelelnek-e az elektromos hálózat paramétereinek.
10. **C** – Kizárólag beltéri használatra.
11. **D** – Legkevesebb ilyen távolságra kell elhelyezni a fényforrást a gyúlékony felületektől ahhoz, hogy az biztonságos legyen.
12. **E** – 1. osztály – A terméket kötelező földelni.
13. **F** – 2. osztály – A terméket nem szükséges földelni.
14. **G** – 3. osztály – SELV világítótestek, amelyek kettős szigetelésű, törpefeszültségű, biztonsági szigetelőtranszformátorokkal vagy LED-meghajtókkal használatosak.
15. Tilos a 3. osztályba sorolt termékeket az 1. vagy a 2. osztályba sorolt termékekhez összekötni.
16. A fényforrás kigyújtásához szükséges magas indítófeszültség miatt tilos átvezinyanyag-szigetelésű rézkörpenyű (MICC) kábelket használni a dobozt és a világítótestet összekötő kábelek esetében. Más alkalmazásokra vonatkozó információk a MICC kábelhez mellékelt útmutató nyújt tájékoztatást.
17. A fényforrás és az előtét teljesítményének optimalizálása érdekében a világítótest előtétjét a névleges feszültségű legfeljebb 5 volttal különböző tápfeszültséggel kell ellátni.
18. A fémburkolatú 2. és 3. osztályú termékeket tilos földelt fémtárgyakkal érintkezve vagy ilyen tárgyakhoz közel felszerelni.
19. **H** – Alapesetben gyúlékony felületekre/fényre történő közvetlen felszerelésre alkalmatlan világítótestek.
20. Eltérő jelölés hiján a termékek IP20 (normál) védelemmel vannak ellátva. Tilos nedves, korrodáló környezetben működtetni. Ha a világítótest por vagy nedvesség hatásának van kitéve, a megfelelő IP(XX) besorolású világítótest kell használni.
21. A fényforrások gyorsan erősek a maximális hőmérsékletüket. Óvatosan járjon el beállítás, fényforráscsere és tisztítás közben.
22. Csak a termék címkéjén feltüntetett követelményeknek megfelelő csere világítótestet használjon.
23. A fényforrások élettartama – A meghibásodott fényforrásokat haladéktalanul cserélje ki a vezérlőberendezések sérülésének elkerülése érdekében.
24. **J** – A sérült védőburkolatokat cserélje ki.
25. **K** – Vészvilágítási biztosító világítótestek – A felszerelést követően ne szakítsa meg a folyamatos tápellátást. Amennyiben a megszakítás elkerülhetetlen, az akkumulátorokat le kell választani, ellenkező esetben sérülés keletkezhet az akkumulátorokban vagy a fényforrásban.
Tesztelés – Kapcsolja ki a tápellátást, és győződjön meg róla, hogy a töltésjelző (LED) világít. Hagyja a világítótestet folyamatosan töltődni 24 órán át. Szimulálja az áramkimaradást, és ellenőrizze, hogy működik-e a világítótest 3 órán át. Ha nem érhető el a teljes 3 órás időtartam, ismételje meg a feltöltési/kisütési ciklust, mert előfordulhat, hogy az akkumulátorok a tárolás alatt lemerültek, és újrakondicionálásra szorulnak.
26. **L** – Hőszigetelő anyaggal nem burkolható világítótestek.
27. A világítótestet puha, nedves, szappanos törlőkendővel kell tisztítani. Tisztítószerek használata tilos.
28. **M** – Ezt az elektromos terméket kötelező a WEEE irányelvnek összhangban újrahasznosítani.

Italian

1. **A** - Seguire il foglio delle istruzioni per garantire il funzionamento sicuro e affidabile. Conservare per riferimento futuro.
2. I prodotti devono essere installati da un elettricista qualificato conformemente alle normative internazionali sui cablaggi.
3. **B** - Disattivare l'alimentazione di rete prima di effettuare l'installazione. Isolare dall'alimentazione di rete prima di effettuare operazioni di manutenzione.
4. Concord/Lumiance/Sylvania declina ogni responsabilità per prodotti modificati.
5. Gli adattatori, i connettori e gli apparecchi di illuminazione su binario Concord/Lumiance/Sylvania devono essere utilizzati solo con il sistema binario per il quale sono stati progettati.
6. Se è installato un dimmer, è necessario che sia specificatamente regolato, in modo da risultare appropriato e compatibile con l'apparecchiatura utilizzata.
7. Evitare di toccare superfici riflettenti; utilizzare sempre i guanti forniti.
8. Non toccare le lampade con le dita nude.
9. Verificare che la potenza elettrica riportata sull'etichetta del prodotto sia conforme all'alimentazione di rete.
10. **C** - Indoea per l'utilizzo in interni.
11. **D** - Indica la distanza minima di sicurezza della lampada da una superficie infiammabile.
12. **E** - Classe 1: questo prodotto deve essere collegato a terra.
13. **F** - Classe 2: questo prodotto non richiede il collegamento a terra.
14. **G** - Classe 3: apparecchi di illuminazione SELV da utilizzare con doppio isolamento, bassissima tensione, trasformatore a isolamento di sicurezza o alimentatori per LED.
15. Non effettuare l'interconnessione di prodotti di Classe 3 con Classe 1 o Classe 2.
16. A causa dell'elevata tensione iniziale richiesta per l'accensione della lampada, il cavo MICC non deve essere utilizzato per le connessioni remote "da scatola ad apparecchio di illuminazione". Per altre applicazioni, fare riferimento alla guida del produttore sugli utilizzi di MICC.
17. Per ottimizzare le prestazioni della lampada e dell'alimentatore, si consiglia che l'alimentatore dell'apparecchio di illuminazione sia collegato alla tensione nominale entro il limite di 5 volt della tensione di alimentazione.
18. I prodotti con custodia metallica, di Classe 2 e Classe 3 non devono essere installati a contatto o nelle vicinanze dell'elemento metallico di messa a terra.
19. **H** - Apparecchi di illuminazione non appropriati per l'installazione su o in superfici normalmente infiammabili.
20. Se non diversamente indicato, i prodotti sono di classificazione IP20 (ordinaria). Non utilizzare in ambienti umidi e corrosivi. Se l'apparecchio di illuminazione deve essere esposto alla polvere o all'umidità, è necessario utilizzare un apparecchio di illuminazione con classificazione IP(XX) appropriata.
21. Le lampade raggiungono rapidamente la temperatura massima. Fare attenzione durante la regolazione, la sostituzione della lampada o la pulizia.
22. Utilizzare solo la lampada di sostituzione corretta, indicata nell'etichetta del prodotto.
23. Lampade a scarica: sostituire rapidamente le lampade guaste per evitare di danneggiare il componente di controllo.
24. **J** - Sostituire eventuali schermi protettivi incrinati.
25. **K** - Apparecchi di illuminazione di emergenza: non scollegare l'alimentazione di rete non commutata dopo l'installazione. Se l'interruzione è inevitabile, è necessario scollegare le batterie altrimenti potrebbero verificarsi danni alle batterie stesse o alla lampada.
Test: attivare l'alimentazione di rete e verificare che l'indicatore di carica (LED) sia illuminato. Lasciare l'apparecchio di illuminazione in carica continua per 24 ore. Simulare un guasto della rete e verificare che la lampada funzioni per 3 ore. Se la durata totale NON raggiunge 3 ore, ripetere il ciclo di caricamento/scaricamento poiché le batterie potrebbero essersi scaricate durante il periodo di conservazione ed è necessaria la rimessa a livello.
26. **L** - Apparecchi di illuminazione non appropriati per la copertura con materiale di isolamento termico.
27. Pulire gli apparecchi di illuminazione con un panno morbido, inumidito con sapone. Non utilizzare solventi.
28. **M** - Questo prodotto elettrico DEVE essere riciclato in conformità alla direttiva RAEE.

Lithuanian

1. **A**. Vadovaukites instrukcijomis, kad užtikrintumėte saugų ir patikimą gaminio veikimą. Išsaugokite instrukcijas, kad vėliau prireikus galėtumėte jas peržiūrėti.
2. Gaminius turi montuoti kvalifikuotas elektrikas. Juos montuojant reikia laikytis tarptautinių nuostatų dėl elektros instaliacijos.
3. **B**. Prieš montuodami išjunkite maitinimą ir izoliuokite gaminį nuo bet kokio maitinimo šaltinio.
4. „Concord" / „Lumiance" / „Sylvania" neprisiima atsakomybės už modifikuotus gaminius.
5. „Concord" / „Lumiance" / „Sylvania" adapterius, jungtis ir montuojamuosius šviestuvus galima naudoti tik su jiems skirtomis montavimo sistemomis.
6. Jei reikia įrengti apšvietimo reguliatorių, jis turi būti įvertintas kaip tinkamas ir suderinamas su naudojama įranga.
7. Stenkitės neliesti atspindinčio paviršiaus ir visada naudokite pridėtas pirštines.
8. Neliieskite lempų plikomis rankomis.
9. Įsitinkite, kad ant gaminio etiketės nurodyti vardiniai parametrai sutampa su elektros tinklo parametrais.
10. **C**. Galima naudoti patalpoje.
11. **D**. Nurodyta minimalus saugus atstumas nuo lempos iki degaus paviršiaus.
12. **E**. 1 klasė – gaminys turi būti įžemintas.
13. **F**. 2 klasė – gaminio nereikia įžeminti.
14. **G**. 3 klasė – SELV šviestuvai, kuriuos naudojant reikalinga dviguba izoliacija, itin maža įtampa, skiriamasis saugus transformatorius arba šviesos diodų tvarkiklis.
15. 3 klasės gaminių negalima sujungti su 1 ar 2 klasės gaminiais.
16. Lempai uždegti reikia aukštos įradinės įtampos, todėl negalima nuotolinių bloků sujungti jungčių dėžutės ir šviestuvo naudojant MI kabelį. Kiti naudojimo būdai aprašyti gamintojo MI kabelio naudojimo vadove.
17. Kad lempos ir balastinio įtaiso veikimas būtų optimalus, balastinio įtaiso vardinė įtampa ir maitinimo tinklo įtampa turėtų skirtis ne daugiau nei 5 voltais.
18. Metalo apdailos 2 ir 3 klasės gaminiai negali liesti su įžemintomis metalinėmis dalimis arba būti sumontuoti šalia jų.
19. **H**. Šviestuvai, kurių negalima montuoti tiesiogiai ant degių paviršių arba įmontuoti į tokius paviršius.
20. Įprastinis gaminių indeksas yra IP20, jei nepažymėta kitaip. Naudoja naudoti drėgnose patalpose arba aplinkoje, kur gaminių gali paveikti korozija. Jei šviestuvą reikia naudoti dulkėtoje ar drėgnoje patalpoje, rinktės šviestuvą su attinkamu IP(XX) indeksu.
21. Lempos greitai įkaista iki maksimalios temperatūros. Būkite atsargūs reguliuodami, keisdami ir valydami lempas.
22. Naudokite tik tinkamas pakaitines lempas, kaip nurodyta ant gaminio etiketės.
23. Lempų išmetimas. Nedelsdami pakeiskite sugedusias lempas, kad nebūtų pažeisti valdymo įtaisai.
24. **J**. Pakeiskite suskilusį apsauginį skydą.
25. **K**. Avariniai šviestuvai. Sumontavę neišjunkite neperjungiamųjų maitinimo šaltinių. Jei būtina išjungti maitinimą, atjunkite maitinimo elementus, kad nepažeistumėte jų arba lempos.
Tikrinimas. Įjunkite maitinimą ir patikrinkite, ar šviesos diodų indikatorius įsijungia (ON). Be pertraukos kraukite šviestuvą 24 val. Patikrinkite, ar atjungus elektros tinklo maitinimą lempa veiks 3 val. Jei lempa NEVEIKIA visas 3 valandas, dar kartą įkraukite ir iškraukite maitinimo elementus, nes jie galėjo išsikrauti, kol buvo saugomi, ir juos reikia sureguliuoti.
26. **L**. Šviestuvai, kurių negalima uždengti termoizoliacine medžiaga.
27. Šviestuvą valykite minkšta šluoste, sudrėkinta muiluotu vandeniu. Nenaudokite tirpiklių.
28. **M**. Šį elektrinį gaminį BŪTINA perdirbti laikantis WEEE direktyvos nuostatų.

Greek

1. **Α** - Τηρήστε όσα αναφέρει το θύλλο οδηγιών για να διασφαλίσετε τον ασφαλή και αξιόπιστο χειρισμό. Φυλάξτε το παρόν για μελλοντική αναφορά.
2. Η εγκατάσταση των προϊόντων πρέπει να γίνεται από πιστοποιημένο ηλεκτρολόγο, σύμφωνα με τους διεθνείς Κανονισμούς Καλωδίωσης.
3. **Β** - Διακόψτε την τροφοδοσία μέσω δικτύου πριν από την εγκατάσταση. Αποσυνδέστε από την τροφοδοσία δικτύου πριν από οποιαδήποτε εργασία συντήρησης.
4. Η Concord/Lumiance/Sylvania δεν φέρει καμία ευθύνη για τροποποιημένα προϊόντα.
5. Οι προσαρμογές, οι ακροδέκτες και οι φωτιστικάράγας Concord/Lumiance/Sylvania πρέπει να χρησιμοποιούνται μόνο με το σύστημα ραγών φωτισμού για το οποίο έχουν σχεδιαστεί.
6. Εάν θέλετε να εγκαταστήσετε έναν ρεοστατικό διακόπτη, βεβαιωθείτε ότι έχει χαρακτηριστεί ως κατάλληλος και συμβατός με τον συγκεκριμένο εξοπλισμό που χρησιμοποιείτε.
7. Αποφύγετε να σκουμπώσετε φανελοκαπτικές επιφάνειες – χρησιμοποιείτε πάντα τα παρεχόμενα γάντια.
8. Μη χειρίζεστε λαμπτήρες με γυμνά δάχτυλα.
9. Βεβαιωθείτε ότι η διαβάσιμη στην ετικέτα του προϊόντος είναι σύμφωνη με την τροφοδοσία δικτύου.
10. **C** – Κατάλληλο για χρήση σε εσωτερικούς χώρους.
11. **D** – Υποδεικνύει την ελάχιστη απόσταση ασφαλούς του λαμπτήρα από μία εύφλεκτη επιφάνεια.
12. **E** – Κλάση 1 – Για αυτό το προϊόν απαιτείται γείωση.
13. **F** – Κλάση 2 – Για αυτό το προϊόν δεν απαιτείται γείωση.
14. **G** – Κλάση 3 – Φωτιστικά SELV (Εξαιρετικά χαμηλής τάσης ασφαλείας) που πρέπει να χρησιμοποιούνται με μεταχειρισματισές ή τροφοδοτικά LED διπλής μόνωσης, εξαιρετικά χαμηλής τάσης και απομόνωσης ασφαλείας.
15. Μην συνδέετε προϊόντα της Κλάσης 3 με προϊόντα των Κλάσεων 1 ή 2.
16. Λόγω της υψηλής αρχικής τάσης που απαιτείται για την έναυση του λαμπτήρα, δεν πρέπει να χρησιμοποιούνται καλώδια MICC για απομακρυσμένες συνδέσεις «κουτιού με φωτιστικό σώμα». Για άλλες εφαρμογές, ανατρέξτε στον οδηγό του κατασκευαστή των καλωδίων MICC, στην ενότητα για τις επιπρόσθετες χρήσεις.
17. Για τη βελτιστοποίηση της απόδοσης των λαμπτήρων και του μπαλαστ, συνιστάται το μπαλαστ του φωστικού να ρυθμιστεί στην ονομαστική τάση, που διαφέρει μέχρι και 5 volt από την τάση τροφοδοσίας.
18. Τα προϊόντων των Κλάσεων 2 και 3 σε μεταλλικό περίβλημα δεν πρέπει να εγκαθίστανται σε σημείο όπου εφάπτονται ή βρίσκονται κοντά σε γειωμένη μεταλλική εγκατάσταση.
19. **Η** - Φωτιστικά ακατάλληλα για απευθείας τοποθέτηση πάνω/μέσα σε φυσιολογικά εύφλεκτες επιφάνειες.
20. Εάν δεν φέρουν άλλη σήμανση, τα προϊόντα είναι IP20 (κανών). Απαγορεύεται ο χειρισμός με περιβάλλοντα με υγρασία ή διάβρωση. Εάν το φωτιστικό πρόκειται να εκτεθεί σε σκόνη ή υγρασία, βεβαιώστε ότι χρησιμοποιείτε το κατάλληλο διαβάθμιση IP(XX).
21. Οι λαμπτήρες φτάνουν γρήγορα στη μέγιστη θερμοκρασία τους. Επιδείξτε προσοχή κατά την προσαρμογή, την αλλαγή ή τον καθαρισμό των λαμπτήρων.
22. Χρησιμοποιείτε μόνο τον σωστό λαμπτήρα αντικατάστασης που υποδεικνύεται στην ετικέτα του προϊόντος.
23. Λαμπτήρες εκκένωσης – Αντικαθιστάτε έγκαιρα τους καμένους λαμπτήρες για να αποφύγετε τυχόν βλάβη του εξοπλισμού ελέγχου.
24. **J** – Αντικαταστήστε την προστατευτική θωράκιση εάν έχει ραγίσει.
25. **K** – Φωτιστικά ασφαλείας: Μη διακόψετε τη συνεχόμενη τροφοδοσία δικτύου μετά την εγκατάσταση. Εάν η διακοπή είναι αναπόφευκτη, πρέπει να αποσυνδέσετε τις μπαταρίες διαφορετικά μπορεί να προκληθεί ζημιά στις μπαταρίες του λαμπτήρα.
Δοκιμή – Ενεργοποιήστε την τροφοδοσία δικτύου και βεβαιωθείτε ότι η ένδειξη φόρτισης (LED) είναι ΑΝΑΜΜΕΝΗ. Αφήστε το φωτιστικό να φορτίσει συνεχώς διακοπής για 24 ώρες. Προσομοιώστε μία βλάβη δικτύου και ελέγξτε εάν ο λαμπτήρας λειτουργεί για 3 ώρες. Εάν ΔΕΝ επιτευχθεί η διάρκεια λειτουργίας 3 ωρών, επαναλάβετε τον κύκλο φόρτισης/αποφόρτισης αφού οι μπαταρίες ενδέχεται να έχουν αποφορτιστεί κατά την αποθήκευσή τους και να χρειάζονται αυτήν τη διαδικασία.
26. **L** – Φωτιστικά ακατάλληλα για τοποθέτηση σε περίβλημα θερμικής μόνωσης.
27. Το φωτιστικό πρέπει να καθαρίζεται με ένα μαλακό πανί, μουσκεμένο με διάλυμα σαπουνιού. Μη χρησιμοποιείτε διαλύτες.
M – Αυτό το ηλεκτρικό προϊόν ΠΡΕΠΕΙ να ανακυκλωθεί σύμφωνα με την Οδηγία AHHE.

Irish

1. **A** - Lean an Bhileog Treoracha chun feidhmiú sábháilte agus iontaofa a chinntiú. Coinnigh i mar fhoinse eolais amach anseo.
2. Ba cheart do Leictreoir cáilithe na táirgí a shuiteáil de réir na Rialachán Idirnáisiúnta un Shreangú.
3. **B** – Lasc as an soláthar príomhlíonra ar dtús sábháilteacht. Aonraigh ón soláthar príomhlíonra sula ndéanfar cothabháil ar bith.
4. Ní ghlacann Concord/Lumiance/Sylvania freagracht ar bith as táirgí modhnaithe.
5. Níor cheart Cuibheoirí, Nascóirí agus aonaid solais Raon Concord/Lumiance/Sylvania a úsáid ach leis an gcóras Raoin dá ndearadh iad.
6. Má dhéantar laisheoir a shuiliú ní mór é a bheith oiriúnach agus comhoiriúnach leis an trealamh a úsáidtear.
7. Níor cheart baint de dhromchla frithchaiteach – úsáid na miotáin atá ar fáil.
8. Ná láimhseáil lampaí le méara nocha.
9. Seicéail go bhfuil an rátáil ar láidir an táirge ag cloí leis an soláthar príomhlíonra.
10. **C** – Oiriúnach le húsáid laistigh.
11. **D** – Taispeánann sé an t-íosfhad is sábháilte de lampa ó dhromchla inlasta.
12. **E** - Ranganna 1 – Ní mór an táirge sa gcás seo a thalmhú.
13. **F** - Ranganna 2 - Ní gá an táirge seo a Thalmhú.
14. **G** - Aicme 3 – Ba ghnách Aonaid Solais SELV a úsáid le Claochladán Dé-insilthe, Voltais Íoslí, Aonraithe Sábháilteachta nó tiomántóirí LED.
15. Ná déan táirge Aicme 3 a idirnaisc SELV le táirgí Aicme 1 nó Aicme 2.
16. I ngeall ar an ardvoltas tosaithe a theastaíonn chun an lampa a lasadh, ná húsáid cábla MICC le haghaidh nasc cianda 'bosca go haonad solais'. Maidir le feidhmiúcháin eile breathnaigh ar threoir MICC an déantóra maidir le húsáidí..
17. Chun feidhmíocht an lampa agus an bhallasta a bharrfheabhsú, moltar ballasta an aonaid solais a thapáil ag an voltas ainmniúil atá laistigh de 5 volta ón soláthar voltais.
18. Níor cheart táirgí miotalchuimhne Aicme 2 agus Aicme 3 a fheistiú i dteagmháil nó gar d'obair mhóiseál.
19. **H** - Aonaid solais nach bhfuil oiriúnach le feistiú go direach ar dhromchlaí nrformchail gnáth-inlasta.
20. Mura bhfuil a mhalairt marcáilte, is táirgí IP20 (gnáth-thaighde) na táirgí. Ná feidhmigh iad i riochtaí taise nó creimneacha. Má chaithfear an t-aonad solais a nochtadh do dhusta nó do thais ba cheart an t-aonad solais leis an rátáil IP(XX) á úsáid
21. Sroichfidh an lampaí an teocht uasta go gasta. Bí cúramach agus an lampa á choigeartú, á athlampáil nó á ghlanadh agat.
22. Ná húsáid ach an lampa athsholáthar ceart arna thaispeáint ar lipéad an táirge.
23. Lampaí dlúchtaithe – Athsholáthair lampaí nach bhfuil ag oibriú go pras chun damáiste don ghiar rialaithe a sheachaint.
24. **J** - Athsholáthair aon chosaint chracht ar bith atá scoilte.
25. **K** – Aonaid solais éigeandála – Ná lasc as soláthar príomhlíonra NEAMH-lasctha ar bith i ndiaidh suiteála. Murar féidir briseadh isteach a sheachaint, ní mór na ceallraí a dhínascadh toisc go bhféadfaí damáiste a dhéanamh don lampa.
Tástáil – Lasc air an soláthar príomhlíonra agus seicéail go bhfuil an taispeánfort lualtáithe (LED) lasctha AIR. Fág an t-aonad solais ar luchtú leanúnach ar feadh 24 uair. Déan cliseadh príomhlíonra a ionsamhlú agus seiceáil go bhfeidhmíonn an lampa ar feadh 3 huaire. Mura bhfeidhmíonn sé ar feadh 3 huaire, déan an ciogal luchtaithe/díluchtaithe arís toisc go bhféadfadh sé gur díluchtaíodh na paicéal ceallra i stoc agus beidh gá iad a riochtú.
26. **L** – Níl aonaid solais oiriúnach lena gcumhdach le habhar íslithe theirmigh.
27. Ba cheart aonad solais a glanadh le ceirt thais bhog ghallúnach. Ná húsáid tuaslaghairí.
28. **M** – Ní MÓR an táirge leictreach seo a athchúrsáil de réir Threoir WEEE.

Latvian

1. **A** — Lai garantētu drošu un uzticamu darbību, ievērojiet norādījumus instrukciju lapā. Saglabājiet to informācijas nolūkā.
2. Produkti jāuzstāda kvalificēts elektriķim, ievērojot starptautiskos elektroinstalācijas noteikumus.
3. **B** — Pirms uzstādīšanas izslēdziet barošanu! Pirms apkopes darbu veikšanas izolējiet no barošanas tīkla.
4. Concord/Lumiance/Sylvania neuzņemas nekādu atbildību par patvaļīgi pārveidotiem produktiem.
5. Concord/Lumiance/Sylvania adapteri, savienotāji un sliežu gaismekļi ir jāizmanto tikai kopā ar tiem paredzēto sliežu sistēmu.
6. Ja ir uzstādīts gaismmainis, tam jābūt klasificētam kā piemērotam un savietojamam ar izmantoto aprīkojumu.
7. Izvairieties no pieskaršanās astarojošajai virsmai; vienmēr izmantojiet komplektā iekļautos cimdus.
8. Nepieskarieties spuldzēm ar kailiem pirkstiem.
9. Pārbaudiet, vai uz produkta etiķetes norādītā klasifikācija atbilst barošanas tīkla parametriem.
10. **C** — Piemērota izmantošanai iekštelpās.
11. **D** — Norāda minimālo drošo distanci starp lampu un ugunsnedrošu virsmu.
12. **E** — 1. klase — šim produktam nepieciešams zemējums.
13. **F** — 2. klase — šim produktam nav nepieciešams zemējums.
14. **G** — 3. klase — drošības mazspriegума (SELV) gaismekļus jāizmanto kopā ar dubultizolētiem mazspriegума drošības transformatoriem vai LED regulatoriem.
15. Nesasaldēziet kopā 3. un 1. vai 2. klases produktus.
16. Tā kā lampas iedegšanai ir nepieciešams augsts palaides spriegums, attālajiem savienojumiem no kārbas uz lampu nedrīkst izmantot mineralizolētas vara (MICC) vadus. Ja nepieciešams izmantot citādi, skatiet ražotāja norādījumus par MICC izmantošanu.
17. Lai optimizētu lampas un balasta veiktspēju, ieteicams gaismekļa balastā iestatīt uz nominālspriegumu 5 voltu robežās no barošanas sprīegума.
18. 2. un 3. klases produkti ar metāla korpusu ir jāmontē tā, lai tie saskartos ar zemētu kopni vai atrastos tās tuvumā.
19. **H** — Gaismekļi, kas nav piemēroti tiešai uzstādīšanai uz parastās ugunsdrošības klases virsmām.
20. Ja nav norādīts citādi, produkti atzaurdzības klase ir P20 (parastā). Nelietojiet produktu mitrā vai korozīvā vidē. Ja gaismekļi paredzēts pakļaut putekļu vai mitruma iedarbībai, jāizmanto atbilstošas aizsardzības klases IP(XX) gaismekļi.
21. Lampas ātri uzkarst līdz maksimālajai temperatūrai. Ievērojiet piesardzību, veicot regulēšanu, mainot vai tīrot lampas.
22. Nomainai izmantojiet tikai atbilstošas lampas, ievērojot norādīto uz produkta etiķetes.
23. Izlādes lampa — nekavējoties nomainiet izdegušās lampas, lai novērstu kontrolmehānisma bojājumus.
24. **J** — Nomainiet ieplaisājušus aizsargstiklinjus.
25. **K** — Avārijas gaismekļi — pēc uzstādīšanas neizslēdziet nepārtrāgtu barošanas tīklu. Ja slēguma pārtraukums ir nenovēršams, akumulatori ir jāatvieno, pretējā gadījumā akumulatori var lampas var tikt sabojātas.
Pārbaude — ieslēdziet barošanas tīklu un pārbaudiet, vai uzlādes indikators (LED) deg. Atstājiet gaismekļi nepārtraukti uzlādēties 24 stundas. Simulējiet barošanas tīkla pārrāvumu un pārbaudiet, vai lampa darbojas 3 stundas. Ja NETIEK nodrošināta 3 stundas ilga darbība, atkārtojiet uzlādes/izlādes ciklu, jo akumulatora paketes uzglabāšanas laikā var būt izlādējušās un tām var būt nepieciešama atkārtota uzlāde.
26. **L** — Gaismekļi, kas nav piemēroti pārklāšanai ar termiski izolējošu materiālu.
27. Gaismekļa jātīra, izmantojot mitrstoju, samitrinātu drānu. Neizmantojiet šķīdinātājus.
28. **M** — Šis elektriskais produkts ir OBLIGĀTI atkārtoti jāpārstrādā saskaņā ar EEA direktīvu.

Maltese

1. **A** - Segwi l-Iskeda tal-Istruzzjonijiet biex tiżgura operazzjoni sigura u affidabbli. Żomm ghal referenza fil-futur.
2. Il-prodotti ghandhom jigu installati minn Elettricista skont ir-Regolamenti Internazzjonali dwar il-Wajering.
3. **B** - Iffi l-provvista tal-enerġija qabel l-installazzjoni. Izola mill-provvista tal-enerġija qabel kwalunkwe manutenzjoni.
4. Concord/Lumiance/Sylvania ma taċċetta l-ebda responsabbiltà ghal prodotti modifikati.
5. L-Adapters, il-Konnetturi u l-Apparat ta' illuminazzjoni ta' Trekk ta' Concord/Lumiance/Sylvania ghandhom jintuzaw biss bis-sistema ta' Trekk li gew iddisinjati ghaliha.
6. Jekk ikun installat Dimmer, dan ghandu jkun ikklassifikat b'mod specifiku bhala xieraq u kompatibbli mal-apparat uzat.
7. Ma ghandekx tmiss wicc li jirrifletti - dejjem uza l-ingwanti provduti.
8. Taqbadx il-lampi bis-swabd' mhux protetti.
9. Iċċekkja li l-klassifikazzjoni fuq it-tikketta tal-prodott tikkonforma mal-provvista tal-enerġija.
10. **C** - Xieraq ghal uzu fuq gewwa.
11. **D** - Jindika d-distanza minima l-aktar sigura tal-lampa minn wiċċ li jieħu n-nar.
12. **E** - Klassi 1 - Dan il-prodott ghandu jigi Ertjat.
13. **F** - Klassi 2 - Dan il-prodott ma ghandux bżonn jigi Ertjat.
14. **G** - Klassi 3 - Apparati ta' illuminazzjoni SELV li ghandhom jintuzaw b'Izolament Doppju, Vultaġġ Baxx Iżżejjed, Trasformers ta' Izolament tas-Sigurtà jew drivers LED.
15. Taghmilx interkonnessjoni bejn il-prodotti tal-Klassi 3 mal-Klassi 1 jew Klassi 2.
16. Minhabba l-vultaġġ gholi hafna mehtieġ biex tinxtegħel lampa, il-kejbil MICC ma ghandux jintuża ghal konnessjonijiet remoti "kaxxa lejn l-apparat ta' illuminazzjoni". Ghal applikazzjonijiet oħrajn irreferi ghall-gwida MICC tal-manifattur dwar l-użi.
17. Biex ittejjeb il-prestazzjoni tal-lampa u l-alimentatur, huwa rrakkomandat li l-alimentatur tal-lampa jigi sfruttat bil-vultaġġ nominali li jkun 5 volts aktar jew anqas mill-vultaġġ tal-provvista.
18. Metall magħluq, il-prodotti tal-Klassi 2 u Klassi 3 ma jridux jigu mmuntati f'kuntatt ma' jew grih xoghol tal-metal Ertjat.
19. **H** - L-apparati ta' illuminazzjoni li mhumiex xieraq ghall-immuntar direttt fuq/f'uċuh li normalment jiehdu n-nar.
20. Sakemm ma jkunx immarkat mod iehor, il-prodotti huma IP20 (ordinarji). Thaddimx f'sitwazzjonijiet fejn hemm l-umdità jew korruzjoni. Jekk l-apparat ta' illuminazzjoni ser jigi espost ghal-trab jew l-umdità, ghandu jintuża l-apparat ta' illuminazzjoni kklassifikat IP(XX) xieraq.
21. Il-lampi jilħqu t-temperatura massima rapidament. Oqgħod attent/a meta taggusta, tibdel lampa jew tnaddaf.
22. Uża biss il-lampa ta' sostituzzjoni korretta kif indikat fuq it-tikketta tal-prodott.
23. Malli l-batterija tal-lampi tiddiscarigja - Ibdel il-lampi minnufih biex tevita ħsara fit-taħgħar ta' kontroll.
24. **J** - Ibdel kwalunkwe kisja protettiva mkasra.
25. **K** - Apparat ta' Illuminazzjoni ta' Emergenza - Titfix provvisti tal-enerġija mhux mixgħula wara l-installazzjoni.
Jekk interruzzjoni ma tkunx evitabbli, il-batteriji jridu jigu skonnettjati inkella jista' jkun hemm ħsara fil-batteriji jew fil-lampa.
Ittestjar - Ixgħel il-provvista tal-enerġija u ċċekkja li l-indikatur tac-carg (LED) huwa MIXGĦUL. Malli l-apparat ta' illuminazzjoni fuq carg kontinwu ghal 24 siegħa. Issimula ħsara fil-provvista u ċċekkja li l-lampa taħdem ghal 3 sighat. Jekk MA jintlaħaqx perjodu shih ta' 3 sighat, irrepeti c-ċikli ta' ċarġjar/sk