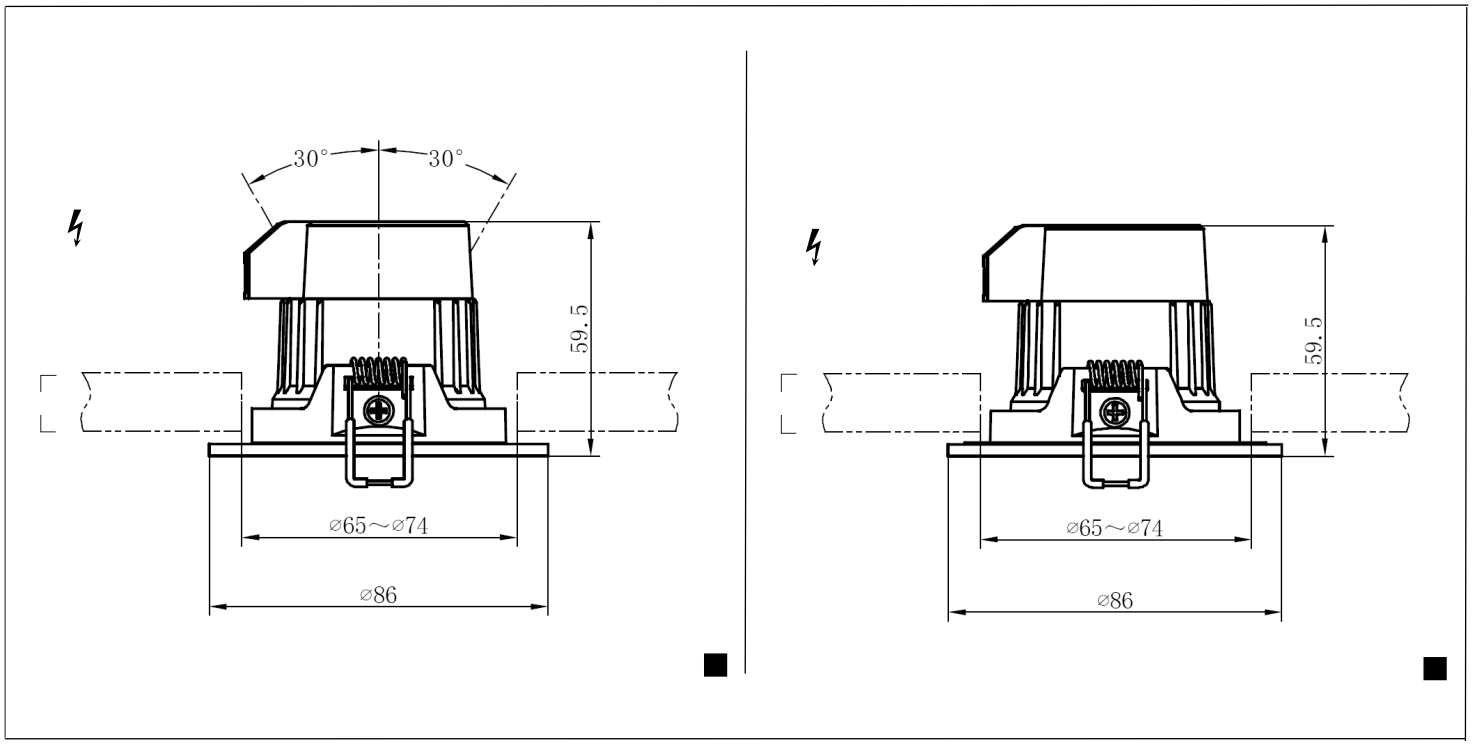
30°
30°
59.5
⌀65～⌀74
⌀86
59.5
⌀65～⌀74
⌀86

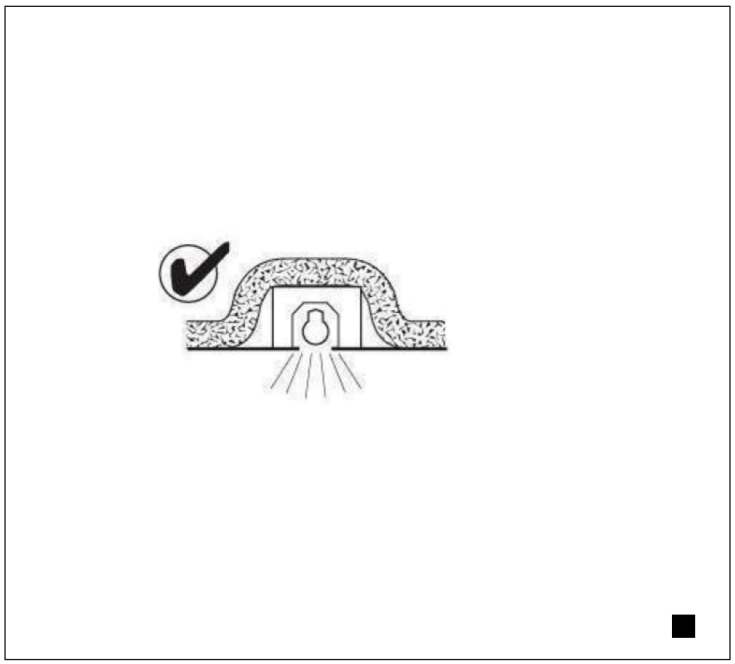

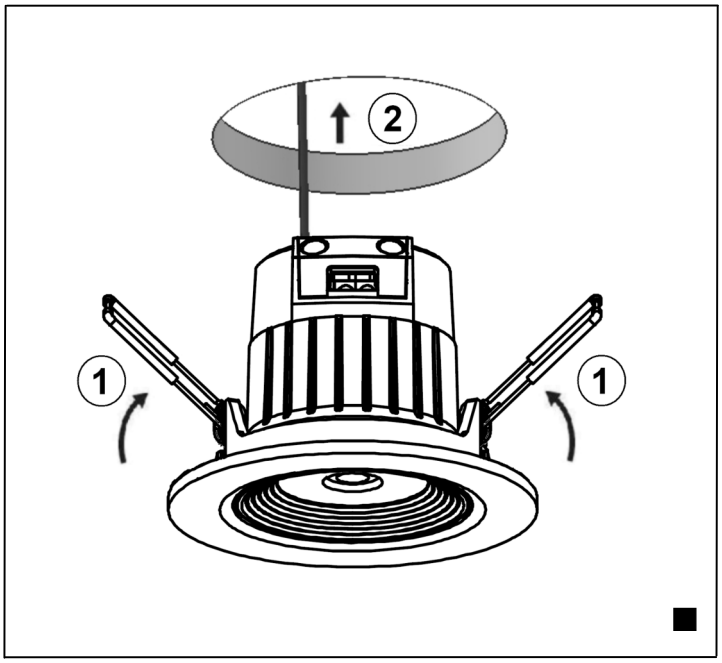
2
1
1

Romanian

1. **A** – Urmați fișa de instrucțiuni pentru a asigura o funcționare sigură și fiabilă. A se păstra pentru consultare ulterioară.
2. Produsul trebuie instalat de către un electrician calificat în conformitate cu Reglementările internaționale privind instalațiile electrice (International Wiring Regulations).
3. **B** – Decuplați alimentarea de la rețea înainte de instalare. Izolați de la rețeaua de alimentare înainte de orice operații de întreținere.
4. Concord/Lumiance/Sylvania nu își asumă responsabilitatea pentru produsele modificate.
5. Conectorii, adaptoarele și corpurile de iluminat de monitorizare marca Concord/Lumiance/Sylvania trebuie să fie utilizate numai cu sistemul de monitorizare pentru care au fost proiectate.
6. Dacă se instalează un reostat, acesta trebuie să fie clasificat în mod specific drept adecvat și compatibil cu echipamentul utilizat.
7. Evitați să atingeți o suprafață reflectorizantă – folosiți întotdeauna mănușile furnizate.
8. Nu manipulați lămpile cu mâinile goale.
9. Verificați dacă specificațiile de pe eticheta produsului sunt în conformitate cu sursa de alimentare.
10. **C** – Adecvat pentru utilizarea în interior.
11. **D** – Indică distanța minimă de siguranță a lămpii față de o suprafață inflamabilă.
12. **E** – Clasa 1 – Acest produs necesită împământare.
13. **F** – Clasa 2 – Acest produs nu necesită împământare.
14. **G** – Clasa 3 – Corpuri de iluminat SELV care trebuie utilizate împreună cu transformatoare sau cu alimentătoare pentru LED-uri cu izolație dublă, t ensiune foarte joasă și izolație de siguranță.
15. Nu interconectați produse din Clasa 3 cu produse din Clasa 1 sau Clasa 2.
16. Datorită tensiunii mari de pornire necesară pentru aprinderea lămpii, cablul MICC nu trebuie utilizat pentru conexiuni de tip „carcasă – corp de iluminat" la distanță. Pentru alte utilizări, consultați ghidul MICC al producătorului.
17. Pentru optimizarea funcționării lămpii și a limitatorului de curent se recomandă ca limitatorul de curent al corpului de iluminat să fie reglat la tensiunea nominală, care să fie cu 5 volți sub tensiunea de alimentare.
18. Produsele din Clasa 2 și Clasa 3 în carcasă metalică nu trebuie montate în contact cu sau în apropiere de plese metalice împământate.
19. **H** – Corpuri de iluminat neadecvate pentru montare directă pe/în suprafețe inflamabile în mod obișnuit.
20. Dacă nu sunt marcate altfel, produsele sunt IP20 (obișnuite). A nu se utiliza în medii umede sau corozive. În cazul în care corpul de iluminat urmează să fie expus la praf sau la umezeală, se va utiliza corpul de iluminat cu indice de protecție IP(XX) corespunzător.
21. Lămpile atârnă repede temperatura maximă. Aveți grijă atunci când reglați, înlocuiți sau curățați lămpile.
22. Utilizați doar lampa de înlocuire corespunzătoare, după cum este indicat pe eticheta produsului.
23. Lămpi cu descărcare – Înlocuiți prompt lămpile arse pentru a evita avariereа aparaturii de control.
24. J – Înlocuiți orice Inveliș de protecție spart.
25. **K** – Corpuri de iluminat de urgență – nu întrerupeți alimentarea permanentă de la rețea după instalare. În cazul în care întreruperea nu poate fi evitată, bateriile trebuie deconectate pentru a preveni deteriorarea acestora sau a lămpii.
Testare – pornit alimentarea de la rețea și verificați dacă indicatorul de funcționare (LED) este pe aprins. Lăsați corpul de iluminat să se încarce continuu timp de 24 de ore. Simulați întreruperea alimentării de la rețea și verificați dacă lampa funcționează timp de 3 ore. În cazul în care NU se atinge durata totală de 3 ore, repetați ciclul de încărcare/descărcare, deoarece este posibil ca setul de baterii să se fi descărcat în timpul depozitării și să necesite reconditionare.
26. L – Corpurile de iluminat nu sunt adecvate pentru a fi acoperite cu materiale izolatoare termic.
27. Corpurile de iluminat trebuie să fie curățate utilizând o cârpă moale, umedă, cu săpun. Nu folosiți dizolvanți.
28. **M** – Acest produs electric TREBUIE reciclat în conformitate cu directiva DEEE.
29. **N** – Produs cu intensitate luminoasă variabilă
Compatibilitatea ajustării luminozității: cumpărătorul (sau agentul desemnat de acesta ori instalatorul electric calificat) este responsabil cu asigurarea compatibilității dintre bunurile vânzătorului care sunt instalate și întrerupătorul de ajustare a luminozității (sau a sistemului de ajustare a acesteia) destinat să controleze bunurile. Vânzătorul nu este în niciun caz responsabil pentru astfel de probleme de incompatibilitate.
30. **O** – Sursa de lumină din acest corp de iluminat trebuie înlocuită numai de producător sau de un tehnician de service autorizat de producător ori de o persoană cu o calificare similară.
31. **P** - Intensitatea lămpilor fluorescente trebuie redusă doar după 100 de ore de ardere continuă.

Slovenain

1. **A** - Za zagotavljanje varnega in zanesljivega delovanja upoštevajte navodila za uporabo. Navodila shranite, da jih boste v prihodnje potrebovali.
2. Izdelke mora v skladu z mednarodnimi predpisi za električno napeljavo namestiti usposobljeni elektrikar.
3. **B** - Pred namestitvijo izklopite dovod električne napetosti. Pred izvajanjem vzdrževalnih del izklopite dovod električne napetosti.
4. Družba Concord/Lumiance/Sylvania ne prevzema odgovornosti za spremenjene izdelke.
5. Priključnice, priključke in vodila Concord/Lumiance/Sylvania lahko uporabljate samo s tračnimi sistemi, za katere so bili izdelani.
6. Regulator svetlobe, ki ga boste namestili, mora biti izrecno določen med regulatorje, ki so primerni in združljivi z uporabljeno opremo.
7. Izogibajte se dotikanju odsevnih površin – vedno uporabite priložene rokavice.
8. Sijalk se ne dotikajte z golimi rokami.
9. Preverite, ali napetost na etiketi izdelka ustreza dovodu električne napetosti.
10. **C** - Primerno za notranjo uporabo.
11. **D** - Navaja najmanjšo varno razdaljo sijalke od vnetljive površine.
12. **E** - Razred 1 – Ta izdelek mora biti ozemljen.
13. **F** - Razred 2 – Ta izdelek ne potrebuje ozemljitve.
14. **G** - Razred 3 – Svetilke z varnostno izredno nizko napetostjo uporabljajte samo z dvojno izoliranimi in varnostno izoliranimi transformatorji ali pretvorniki LED z zelo nizko napetostjo.
15. Izdelkov razreda 3 ne povezujte z izdelki razreda 1 ali 2.
16. Zaradi visoke začetne napetosti, ki je potrebna za prižiganje sijalke, kabla MICC ne uporabljate za povezovanje omarice in svetilke na daljavo. Za drugačno uporabo glejte proizvajalčeva navodila za uporabo kabla MICC.
17. Za optimiziranje delovanja sijalke in omejilke je priporočljivo, da omejilko nastavite na nazivni napetosti, ki se glede znotraj petih voltov napajalne napetosti.
18. Izdelkov razreda 2 in 3 s kovinskim ohišjem ne smete namestiti v bližino ozemljenih kovinskih izdelkov ali tako, da pridejo v stik z njimi.
19. **H** – Svetilke niso primerne za neposredno nameščanje na obdajno vnetljive površine.
20. Izdelki spadajo v razred IP20 (običajno), razen če je drugače označeno. Izdelka ne uporabljate v vlažnem ali korozivnem okolju. Če bo svetilka izpostavljena prahu ali vlagi, morate uporabiti za to primerno svetilko IP(XX).
21. Sijalke hitro dosežejo najvišjo temperaturo. Bodite previdni pri naravnavanju, ponovnem nameščanju sijalke ali čiščenju.
22. Uporabite le ustrezne nadomestne sijalke, kot je navedeno na etiketi izdelka.
23. Sijalke na razelektrenje – okvarjene sijalke nemudoma zamenjajte, da ne pride do pokvarb kontrolne naprave.
24. J – Če je zaščita pokvarjena, jo zamenjajte.
25. **K** – Varnostne svetilke – Po namestitvi ne izklopite dovoda električne napetosti brez stikala. Če se prekinitvi napetosti ne morete izogniti, morajo biti baterije odklopljene, v nasprotnem primeru lahko pride do poškodb baterij ali sijalke.
Preskušanje – Vklopite dovod električne napetosti in preverite, ali indikator polnjenja (LED) sveti. Svetilka naj se neprekinjeno polni 24 ur. Simulirajte izpad električnega toka in preverite, ali svetilka deluje 3 ure. Če svetilka NE deluje 3 ure, ponovite postopek polnjenja/praznjenja, saj so se baterije v času shranjevanja lahko izpraznile in jih je potrebno ponovno napolniti.
26. **L** – Svetilke ne prekrivajte z materialom, ki služi kot toplotni izolator.
27. Svetilko očistite z mehko krpo, navlaženo z milnico. Ne uporabljate topil.
28. **M** – Ta električni izdelek MORATE reciklirati v skladu z direktivo OEEO.
29. **N** – Ta proizvod ima možnost stopenjskega zatemnjevanja.
Združljivost s sistemi za zatemnjevanje: Za zagotavljanje združljivosti med materialom prodajalca, ki bo nameščen, in stikalom za zatemnjevanje (ali sistemom za zatemnjevanje), ki se bo uporabljal z materialom, je odgovoren kupec (ali pooblaščena oseba ali kvalificirani elektrikar). Pod nobenim pogojem prodajalec ne moe bili odgovoren za težave, ki nastanejo zaradi nezdružljivosti.
30. **O** – Svetilobni vir v tej svetilki lahko zamenja samo proizvajalec ali njegov pooblaščeni serviser oziroma podobno usposobljena oseba.
31. **P** – fluorescentne sijalke je dovoljeno zatemniti samo po 100 urah neprekinjene delovanja.

Slovakian

1. **A** – Na dosiahnutie bezpečnej a spoľahlivej prevádzky postupujte podľa inštruktážneho hárka. Uchovajte ho na budúce použitie.
2. Inštaláciu produktov by mal vykonávať kvalifikovaný elektrikár podľa medzinárodných elektrotechnických predpisov.
3. **B** – Pred inštaláciou vypnite elektrické napájanie. Pred vykonávaním údržby produkt odpojte od elektrického napájania.
4. Spoločnosti Concord, Lumiance, Sylvania nenesú zodpovednosť za upravované produkty.
5. Adaptéry, konektory a kofajníčkové závesné svietidlá spoločnosti Concord, Lumiance, Sylvania sa smú používať iba s kofajníčkovými systémami, pre ktoré boli navrhnuté.
6. Ak je nainštalovaný stmievač, musí byť špeciálne označený ako vhodný a kompatibilný s používaním príslušenstvom.
7. Nedotýkajte sa reflexného povrchu. Vždy používajte dodávané rukavice.
8. Nedotýkajte sa žiariviek prstami.
9. Skontrolujte, či sa údaje o napájaní na štítku produktu zhodujú s parametrami elektrického napájania.
10. **C** – Vhodné na vnútorné použitie.
11. **D** – Označuje minimálnu bezpečnú vzdialenosť žiarivky od horľavého povrchu.
12. **E** – 1. trieda: tento produkt je potrebné uzemniť.
13. **F** – 2. trieda: tento produkt nie je potrebné uzemniť.
14. **G** – 3. trieda: svietidlá s obvodom napájaným zo zdroja s ochranným oddelením a odizolovaním od zeme (SELV) sa majú použiť s transformátormi alebo budičmi LED s dvojitou izoláciou, malým napätím a bezpečnostnou izoláciou.
15. Neprepájajte produkty 3. triedy s produktmi 1. alebo 2. triedy.
16. Pre vysoké štartovacie napätie potrebné na rozsvietenie žiarivky sa na vzdialené pripojenie svietidla nesmie používať pomedený kábel s minerálnou izoláciou (MICC). Informácie o ďalších spôsoboch použitia získate v príručke výrobcu o používaní káblov typu MICC.
17. Na optimalizáciu funkčnosti žiarivky a predradníka odporúčame pripojiť predradník na menovité napätie do piatich voltov napätia napájacieho zdroja.
18. Produkty 2. a 3. triedy uzavreté v kovových obaloch sa nesmú po nasadení dotýkať uzemnených kovových častí ani byť blízko nich.
19. **H** – Žiarivky nie sú vhodné na priame nasadzovanie na bežných horľavých povrchoch.
20. Pokiaľ nie je uvedené inak, produkty majú stupeň ochrany krytom IP20 (bežná). Nepoužívajte vo vlhkom prostredí ani v prostredí spôsobujúcom koróziu. Ak sa bude žiarivka používať v prostredí, kde bude vystavená prachu alebo vlhkosti, použite žiarivku s príslušným stupňom ochrany IP(XX).
21. Svietidlá rýchlo dosahujú maximálnu teplotu. Pri nastavovaní, výmene svietidla alebo čistení buďte opatrní.
22. Pri výmene použite správnu žiarivku označenú na štítku produktu.
23. Vypálené žiarivky – vymeňte vypálené žiarivky čo najskôr, aby sa predišlo poškodeniu ovládacieho zariadenia.
24. J – Vymeňte prasknuté ochranné kryty.
25. **K** – Bezpečnostné žiarivky: po inštalácii nevypínajte pevné elektrické napájanie. Ak je vypnutie nevyhnutné, batérie sa musia odpojiť. V opačnom prípade by mohlo dôjsť k poškodeniu batérií alebo svietidla.
Kontrola: zapnite elektrické napájanie a skontrolujte, či svieti indikátor nabíjania (LED). Nechajte žiarivku nepretržite nabíjať 24 hodín. Simulujte prerušenie elektrického napájania a skontrolujte, či svietidlo funguje 3 hodiny. Ak nebude svietiť celé 3 hodiny, zopakujte cyklus nabíjania a vybíjania. Súprava batérií sa mohla počas skladovania vybiť a môže byť potrebné ju znovu nabiť.
26. **L** – Žiarivky, ktoré nie sú vhodné na priame nasadzovanie na bežných horľavých povrchoch.
27. Žiarivka sa má čistiť mäkkou vlhkou namydlenou handričkou. Nepoužívajte rozpúšťadlá.
28. **M** – Tento elektrický produkt sa MUSÍ recyklovať podľa smernice OEEZ.
29. **N** – Tento výrobok možno stmiť
Kompatibilita so stmievaním: Je zodpovednosťou kupujúceho (alebo nim určenej osoby, či kvalifikovaného elektrotechnika) zabezpečiť kompatibilitu medzi inštalovaným tovarom predávajúceho a stmievačom (alebo stmievacím systémom) určeným na ovládanie tovaru. Predávajúci za žiadnych okolností nenesie zodpovednosť za takéto problémy s nekompatibilitou.
30. **O** – Svetelný zdroj v žiarivke môže vymeniť iba výrobca, sprostredkovateľ jeho servisných služieb alebo iná kvalifikovaná osoba.
31. **P** - Fluorescenčné žiarovky sa môžu stmiť až po 100 hodinách neustálého svietenia.

Spanish

1. **A**: Siga la hoja de instrucciones para garantizar la seguridad y un funcionamiento fiable. Consérvela para utilizarla como material de referencia en el futuro.
2. Los productos los debe instalar un técnico cualificado en virtud de las normativas internacionales en materia de cableado.
3. **B**: Desconecte la alimentación de red antes de la instalación. Asegúrese de estar aislado de la alimentación de red antes de llevar a cabo cualquier tarea de mantenimiento.
4. Concord, Lumiance y Sylvania no se responsabilizan de los productos modificados.
5. Los adaptadores, los conectores y las luminarias de carril de Concord, Lumiance y Sylvania solo se deben utilizar con el sistema de carril para el que se hayan diseñado.
6. Si se instala un regulador, deberá estar especificamente catalogado como apropiado y compatible con el equipo en uso.
7. Se debe evitar el contacto con las superficies reflectantes. Utilice siempre los guantes proporcionados.
8. No manipule las lámparas con las manos sin protección.
9. Compruebe que la clasificación que muestra la etiqueta del producto sea apropiada para la alimentación de red.
10. **C**: Apropiado para uso en interior.
11. **D**: Indica la distancia mínima de seguridad de la lámpara respecto de una superficie inflamable.
12. **E**: Clase 1: Este producto debe conectarse a tierra.
13. **F**: Clase 2: Este producto no requiere conexión a tierra.
14. **G**: Clase 3: Luminarias de SELV para utilizar con transformadores con aislamiento de seguridad, doble aislamiento, voltaje extrabajo o controladores LED.
15. No interconectar productos de la Clase 3 con productos de la Clase 1 o la Clase 2.
16. Debido al elevado voltaje inicial requerido para encender la lámpara, no se debe utilizar el cable MICC para conexiones remotas de la caja a la luminaria. Para obtener información sobre otras aplicaciones, consulte la guía de uso de MICC del fabricante.
17. Para optimizar el rendimiento del balasto y la lámpara, se recomienda limitar el valor de la tensión nominal del balasto de la luminaria a 5 voltios respecto de la tensión de alimentación.
18. Los productos de la Clase 2 y la Clase 3 con envolvente metálica no se deben poner en contacto con productos de metal conectados a tierra ni tampoco deben ubicarse cerca de estos.
19. **H**: Luminarias no adecuadas para montaje directo en superficies inflamables.
20. A menos que se indique lo contrario, la versión de los productos es IP20 (habitual). No se recomienda su utilización en entornos húmedos ni corrosivos. Si se va a exponer la luminaria a polvo o humedad, se deberá utilizar la que tenga la versión IP(XX) apropiada indicada.
21. Las lámparas alcanzan la temperatura máxima con rapidez. Extreme la precaución al ajustarlas, cambiarlas o limpiarlas.
22. Utilice únicamente la lámpara de sustitución apropiada tal y como se indica en la etiqueta del producto.
23. Lámparas de descarga: Sustituya las lámparas que presenten daños lo más pronto posible para evitar que el sistema de control se dañe.
24. **J**: Sustituya los filtros protectores agrietados.
25. **K**: Luminarias de emergencia: No desconecte la alimentación de red no conectada tras la instalación. Si no se puede evitar la interrupción, se deben desconectar las baterías; de lo contrario, es posible que se produzcan daños en estas o en la lámpara.
Prueba: Conecte la alimentación de red y compruebe que el indicador de carga (LED) esté encendido. Cargue la luminaria de forma continua durante 24 horas. Simule una interrupción en el suministro de red y compruebe que la lámpara funciona durante 3 horas. Si NO se completa el periodo total de 3 horas, repita el ciclo de carga y descarga, ya que las baterías se habrán descargado y se requieran tareas de acondicionamiento.
26. **L**: Luminarias no apropiadas para cubrir con material aislante térmico.
27. Las luminarias se deben limpiar con un paño suave humedecido con jabón. No utilice disolventes.
28. **M**: Este producto eléctrico se DEBE reciclar en virtud de la directiva de residuos de aparatos eléctricos y electrónicos.
29. **N**: Este producto es regulable.
Compatibilidad del interruptor de regulación: el Comprador (o el encargado de las especificaciones que ha designado dicho Comprador, o bien un instalador eléctrico cualificado) tendrá la responsabilidad entre los Bienes del Comprador instalados y el interruptor de regulación (o sistema de regulación) que va a utilizarse para controlar dichos Bienes. En ningún caso se considerará responsable del Comprador de cualesquiera problemas de compatibilidad que surjan.
30. **O**: La fuente de luz contenida en esta luminaria solo podrá ser reemplazada por el fabricante, el agente de servicio o una persona cualificada
31. **P**: Lámparas fluorescentes que se atenúan solo después de haber estado encendidas 100 horas seguidas.

Swedish

1. **A** - Följ instruktionsbladet för att säkerställa säker och tillförlitlig användning. Spara bladet för framtida bruk.
2. Produkterna får endast installeras av behörig elektriker i enlighet med internationella elinstallationsregler.
3. **B** - Bryt nätspänningen innan du börjar montera. Isolera från nätspänningen innan du utför underhåll.
4. Concord/Lumiance/Sylvania ansvarar inte för modifierade produkter.
5. Adaptrar, anslutningar och skenarmaturer från Concord/Lumiance/Sylvania får endast användas med det skensystem som de har utformats för.
6. Om dimmer ska installeras måste den vara specifikt klassificerad som lämplig och kompatibel med den utrustning som används.
7. Undvik att reflektera ytorna – använd alltid de medföljande handskarna.
8. Rör inte lamporna med bara fingrar.
9. Kontrollera att märkdata på produktetiketten är i enlighet med nätspänningen.
10. **C** - Lämplig för användning inomhus.
11. **D** - Anger det säkraste minsta tillåtna avståndet mellan lampan och en lättantändlig yta.
12. **E** - Klass 1 - Den här produkten måste jordas.
13. **F** - Klass 2 - Den här produkten behöver inte jordas.
14. **G** - Klass 3 - SELV-armaturer som ska användas med transformatorer eller LED-drivrutiner med dubbelisolering, klenspänning och säkerhetsisolering.
15. Koppla inte ihop produkter i klass 3 med produkter i klass 1 och klass 2.
16. På grund av den höga startspänning som krävs för att tända lampan får inte MICC-kabeln användas för box till armatur-fjärranslutningar. För andra tillämpningar, se tillverkarens MICC-användningsguide.
17. För att lampans och driftdonets prestanda ska optimeras rekommenderas det att armaturdriftdonet kopplas vid den nominella spänningen som är +/-5 V av matningsspänningen.
18. Klass 2- och klass 3-produkter med metallhölje får inte monteras i kontakt med eller i närheten av jordade metallarbeten.
19. **H** - Armaturerna är inte lämpliga för direktmontering på/i normalantändliga ytor.
20. Såvida det inte finns någon annan märkning är produkterna IP20 (ordinarie). Använd inte i fukiga eller fränande miljöer. Om armaturen ska utsättas för damm eller fukt bör lämplig IP(XX)-märkt armatur användas.
21. Lamporna når den maximala temperaturen snabbt. Var försiktig när lamporna ska justeras, bytas ut och rengöras.
22. Använd den lampa som anges på produktetiketten vid byte.
23. Urladdningslampor - Byt ut lampor som slocknat direkt för att undvika skador på driftdon.
24. J - Byt ut skyddsplåtar som har spricor.
25. **K** - Nödbelysningsarmaturer - Stäng inte av nätanslutningar utan strömbrytare efter installationen. Om det inte går att undvika avbrott måste batterierna kopplas bort, annars kan batterierna eller lampan skadas.
Test - Slå på nätspänningen och kontrollera att laddningsindikatorn (LED) är PÅ. Låt armaturen laddas kontinuerligt i 24 timmar. Simulera strömavbrott och kontrollera att lampan fungerar i tre timmar. Om tre hela timmar INTE uppnås, upprepa laddnings-/urladdningscykeln eftersom batterierna kan ha laddats ur vid förvaring och behöver konditioneras.
26. **L** - Armaturerna är inte lämpliga att övertäckas med termiskt isoleringsmaterial.
27. Rengör armaturerna med en mjuk duk som fuktats i såpvatten. Använd inte lösningsmedel.
28. **M** - Den här elektriska produkten MÅSTE återvinnas i enlighet med WEEE-direktivet.
29. **N** - Den här produkten är dimbar.
Dimningskompatibilitet: Det är köparens (eller Köparens utsedda beställares eller behörig elinstallatörs) ansvar att säkerställa kompabiliteten mellan Säljarens Varor som ska installeras och dimningsbrytaren (eller dimningssystemet) som är avsedd att styra Varorna. Säljaren ska under inga omständigheter hållas ansvarig för sådana inkompabilitetsproblem.
30. **O** - Ljuskällan i denna armatur kan endast bytas ut av tillverkaren eller dess servicerepresentant eller annan behörig person.
31. **P** - Lysrör är dimbara endast efter 100 timmars kontinuerlig användning.

Arabic

1. **A** (أ) – اتبعالمكتوبفيورقةالإرشاداتلضمانالأمانوالموثوق.واحتفظبهللرجوعإليهمستقبلاً.
2. يجبأنيقومأيفنيمؤهلبتركيبالمنتجوفقاًللوائحوتعليماتالأسلاكالدولية.
3. **B** (ب) – أوقفإمدادالتيارالكهربائيقبلتركيب.واعزلمصدرالإمدادبالتيارالكهربائيقبلإجراءأيصيانة.
4. لاتتحملConcord/Lumiance/Sylvaniaأيمسئوليةتجاهالمنتجاتالمعدلة.
5. يلزماستخدامالمهايئاتوالموصلاتوحاملالإضاءةالمسارالتيتمتصميمهاخصيصاًلنظامالمسارالذيتمتصميمهاخصيصاًلهاConcord/Lumiance/Sylvania.
6. إذاتمتركيبالمعتمةفيجبتحديدهبوضوحبأنهمناسبومتوافقمعالمعدةالمستخدمة.
7. يجبتجنبأسطحالعاكسة – واستخدمالقفازالمقدمةعلىالدوام.
8. لاتلمسالمصابيحبأصابععارية.
9. تحققمنأنالمستوىعلىمنتجالمنتجالذيتم إظهارهمناسبلمصدرالتيارالكهربائيرئيسي.
10. **C** (ج) – مناسبللاستخدامداخلالمنزل.
11. **D** (د) – توضحالحدالأقصىللمسافةالآمنةالتييجبأنتفصلالمصباحعنالسطحالقابللالتشتعل.
12. **E** (هـ) – الفئة 1 – يلزمأنيتمتوصيلالمنتج.
13. **F** (و) – الفئة 2 – لايلزمأنيتمتوصيلالمنتج.
14. **G** (ز) – الفئة 3 – المستخدم جددائمتصلالـSELV (جهدكهربائيمنخفضللغايةومصدرآمنة) مصممللاستخدامLED أومعالأنالسلامةالعازلةالمزدوجةالكهربائيةبالضغطمزدوجةالعزل.
15. لاتقمبتوصيلالمنتجاتالفئة 3 مع المنتجاتالفئة 1 أوالفئة 2.
16. نظرًالجهدالبدءالكهربائيالمرتفعالمطلوبلإشعالالمصباح،يجبعدمإستخدامكابلMICC (مطليبالنحاسمعزولأوبهالمعدني) لتنفيذوصلات "مناصلمنودقإلىوحدةالإضاءة" عنبعد.وللتعرفعلىالاستخداماتالأخرى،راجعدليلMICCالذيقدمهالشركةالمصنعةلشتىالاستخدامات.
17. لتصميمأداءالمصباحوالكابحيوصىبتحديدكهربيكابحيوصىبتحديدكهربيكابحيوصىبتحديدكهربي

Finnish

1. **A**: Toimi ohjeiden mukaisesti taatuksesi turvallisen ja luotettavan käytön. Säilytä ohjeet, sillä saatat tarvita niitä myöhemmin.
2. Tuotteita saavat asentaa vain pätevät sähkömiehet kansainvälisten kytentäsäädösten mukaisesti.
3. **B**: Kytke pääsivirta pois päältä ennen asennusta. Katkaise tuotteen yhteys päävirtaan aina ennen huoltotoimia.
4. Concord/Lumiance/Sylvania ei ole missään vastuussa muokatuista tuotteista.
5. Concord-, Lumiance- ja Sylvania-sovittimia, -liittimiä ja -kiskovalaisimia saa käyttää vain niiden kiskojärjestelmien kanssa, joita varten ne on suunniteltu.
6. Jos asennat himmentimen, sen täytyy olla yhteensopiva sen kanssa käytetyn laitteen kanssa.
7. Vältä koskemista hejastuspintoihin. Käytä aina tuotteen mukana toimitettuja hanskoja.
8. Älä käsittele lampppuja palojen sorrin.
9. Tarkista, että tuotetunnisteen sähköluokitus täsmää käytettävän päävirran kanssa.
10. **C**: soveltuu sisäkäyttöön.
11. **D**: Ilmaisee pienintä turvallista etäisyyttä lampun ja syttyvän pinnan välillä.
12. **E**: luokka 1 – tämä tuote on maadoitettava.
13. **F**: luokka 2 – tätä tuotetta ei tarvitse maadoittaa.
14. **G**: luokka 3 – SELV-valaisimet, joita on käytettävä tuplaeristettyjen ja erittäin pienen jännitteen turvaeristettyjen muuntajien tai lediohjaimien kanssa.
15. Älä kytke luokan 3 tuotteita yhteen luokkien 1 ja 2 tuotteiden kanssa.
16. Koska lampun syttyämiseen edellyttää suurta aloitusjännitettä, MICC-kaapelia ei saa käyttää koteloiden ja valaisimien välissä etäytkennöissä. Tarkista muiden käyttötarkoitusten ohjeet valmistajalta MICC-ohjelista.
17. Lampun ja liitäntälaitteen suorituskyvyn optimoimiseksi suosittelemme, että valaisimen liitäntälaite kytketään nimellisjännitteellä, joka on 5 voltin sisällä syöttöjännitteestä.
18. Metalliputeloduuk luokan 2 ja 3 tuotteita ei tule kiinnittää siten, että ne ovat kosketuksissa maadoitusmetallilin tai lähellä sitä.
19. **H**: valaisimet, jotka eivät sovellu suorakiinnityksen normaalisti syttyville pinnoille.
20. Ellei muuta mainita, tuotteilla on IP20-luokitus (tavallinen). Älä käytä tuotteita kosteissa tai syövyttävissä paikoissa. Jos valaisin altistuu pölylle tai kosteudelle, käytä soveltuvan IP-luokituksen (XX) mukaista valaisinta.
21. Lamppu saavuttaa enimmäislämpötilan nopeasti. Ole varovainen, kun säädät tai puhdistat lamppua tai vaihdat lampppua.
22. Käytä vain tuotemerkinnän mukaisia vaihtolampppuja.
23. Purkauslamput; vaihda palaneet lamput välittömästi välttääksesi liitäntälaitteen vauriot.
24. J: vaihda rikkoutuneet suojäkilvet.
25. **K**: Hätävalaisimet – älä kytke kytkimeröntä päävirtaa pois päältä asennuksen jälkeen. Jos käyttökatkoja ei voida välttää, akkujen kytkennät on irrotettava. Jos et tee näin, akut tai lampppu voi vaurioitua.Testaus: Kytke päävirta päälle ja tarkista, että latauksen ledimerkkivalo palaa ON-tilassa. Jätä valaisin lataautuman 24 tunniksi. Simuloi päävirran sytkeäntö ja tarkista, että lampppu toimii 3 tuntia. Jos lampppu EI toimi täyttä kolmea tuntia, lataa akut, sillä akut ovat saattaneet tyhjentyä, kun niitä ei ole ladattu täyteen. Tällöin niitä on ladattava tarpeeksi.
26. **L**: valaisimet, jotka eivät sovelu peilettäväksi lämpöä eristävilla materiaaleilla.
27. Valaisin on puhdistettava pehmeällä ja saippuavedellä kostutetulla liinalla. Älä käytä luottimia.
28. **M**: tämä sähkötuote TÄYTYY kierrättää WEEE-direktiivin mukaisesti.
29. **N**: Tämä tuote on himmennettävä

Himmenyksyhteensopivuus: Myyjän myymien asennettavien tuotteiden ja himmennyskytkimen (tai himmennysjärjestelmän) yhteensopivuuden varmistaminen on ostajan (tai ostajan nimittämän valtuutetun sähköasentajan tai edustajan) vastuulla. Myyjä ei missään olosuhteissa ole vastuussa mistään tällaisista yhteensopivuusongelmista.

30. **O**: Tämän valaisimen valonlähteen saavat vaihtaa vain valmistaja, valmistajan valtuuttamat huoltoliikkeet tai muut vastaavat pätevät henkilöt.
31. **P** – loistelampppuja voi hinnmmetä vain 100 tunnin ylttäjäksoisen käytön jälkeen.

German

1. **A** – Die Gebrauchsanweisung befolgen, damit der sichere und zuverlässige Betrieb gewährleistet ist. Zum späteren Nachschlagen aufheben.
2. Die Produkte sollten von einem qualifizierten Elektriker in Übereinstimmung mit den relevanten Vorschriften für Elektroinstallationen installiert werden.
3. **B** – Vor der Installation die Stromversorgung abschalten. Ebenso vor allen Wartungsarbeiten Produkt vom Stromnetz trennen.
4. Concord/Lumiance/Sylvania schließen jegliche Haftung für veränderte Produkte aus.
5. Die Adapter, Verbinder und Stromschienenleuchten von Concord/Lumiance/Sylvania dürfen nur zusammen mit dem Stromschienensystem verwendet werden, für das sie bestimmt sind.
6. Wenn ein Dimmer verwendet wird, muss dieser ausdrücklich für die verwendeten Produkte geeignet und mit diesen kompatibel sein.
7. Auf keinen Fall den Reflektor berühren. Immer die beiliegenden Handschuhe tragen.
8. Die Lampen nicht mit bloßen Fingern anfassen.
9. Vergewissern, dass die Spannungsangabe auf dem Produktetikett mit der Netzspannung übereinstimmt.
10. **C** – Für den Innenbereich geeignet.
11. **D** – Mindestabstand der Lampe von einer brennbaren Oberfläche.
12. **E** – Schutzklasse 1: Produkt für den Anschluss an netzseitigen Schutzleiteranschluss.
13. **F** – Schutzklasse 2: Produkt ohne Schutzleiteranschluss.
14. **G** – Schutzklasse 3: Produkt für den Betrieb mit Schutzkleinspannung (SELV) und doppelter Isolierung (Sicherheitstransformator oder LED-Treiber).
15. Keine Produkte der Schutzklasse 3 mit Produkten der Schutzklasse 1 oder 2 verbinden.
16. Aufgrund der hohen Anlaufspannung, die zum Zünden der Lampe erforderlich ist, darf die Leuchte nicht mit einem mineralisolierten Kabel mit Kupfermantel (MI-Kabel) an eine abgesetzte Dose angeschlossen werden. Informationen zu anderen Anwendungen können der Dokumentation des MI-Kabelherstellers entnommen werden.
17. Zur Optimierung der Leistung von Lampe und Vorschaltgerät wird empfohlen, das Vorschaltgerät auf eine Nennspannung einzustellen, die nicht mehr als 5 Volt von der Netzspannung abweicht.
18. Produkte der Schutzklasse 2 und 3 mit Metallgehäuse dürfen nicht mit direktem Kontakt zu oder in der Nähe von geerdeten Metallteilen montiert werden.
19. **H** – Leuchten nicht für die direkte Montage auf brennbaren Oberflächen geeignet.
20. Sofern nicht anders gekennzeichnet, handelt es sich um Produkte der Schutzart IP20. Nicht in feuchten oder korrosiven Umgebungen verwenden. In einer staubigen oder feuchten Umgebung muss eine Leuchte mit der entsprechenden IP(XX)-Schutzart verwendet werden.
21. Die Lampen erreichen sehr schnell ihre höchste Temperatur. Daher beim Einstellen, Reinigen, oder Wechseln von Lampen vorsichtig vorgehen.
22. Ausschließlich die auf dem Produktetikett angegebene Ersatzlampe verwenden.
23. Entladungslampen – Defekte Lampen umgehend ersetzen, damit das Vorschaltgerät nicht beschädigt wird.
24. **J** – Beschädigte Schutzabdeckungen umgehend ersetzen.
25. **K** – Notleuchten: Die angeschlossene Stromversorgung nach der Installation nicht abschalten. Falls sich dies nicht vermeiden lässt, müssen die Akkus herausgenommen werden, da sonst die Lampe oder die Akkus beschädigt werden können.
Funktionstest: Die Stromversorgung einschalten und vergewissern, dass die Ladeanzeige (LED) leuchtet. Das Laden 24 Stunden lang ununterbrochen fortsetzen. Eisna Stromvaustil simulieren und prüfen, ob die Lampe 3 Stunden leuchtet. Falls die 3 Stunden Leuchtdauer nicht erreicht werden, den Laden/Entladen-Zyklus wiederholen, da die Akkus möglicherweise während der Lagerung entladen wurden.
26. **L** – Leuchten nicht mit wärmeisolierendem Material bedecken.
27. Die Leuchte mit einem weichen, mit Seifenwasser leicht befeuchteten Tuch reinigen. Keine Lösungsmittel verwenden.
28. **M** – Dieses Elektrogerät muss gemäß der WEEE-Richtlinie dem Recycling zugeführt werden.
29. **N** – Dieses Produkt ist dimmbar

Dimmerkompatibilität: Es liegt in der Verantwortung des Käufers (oder seines ernannten Planers bzw. qualifizierten Elektrikers), die Kompatibilität zwischen den einzusetzenden Produkten des Verkäufers und dem zur Steuerung der Produkte vorgesehenen Dimmerschalter (oder Dimmersystem) zu gewährleisten. Der Verkäufer übernimmt keinerlei Haftung für etwaige Kompatibilitätsprobleme.

30. **O** – Die in dieser Leuchte enthaltene Lichtquelle darf nur vom Hersteller, seinem Wartungsmitarbeiter oder einer ähnlich qualifizierten Person ausgetauscht werden.
31. **P** - Leuchtstofflampen nur nach 100 Stunden Dauerbetrieb dimmen.

Hungarian

1. **A** – A biztonságos és megbízható működés érdekében tartsa be az útmutatóban foglaltakat. Szükség esetére őrizze meg az útmutatót.
2. A terméket szakképzett villanyszerelőnek kell üzembe helyeznie, a nemzetközi huzalozási előírásoknak megfelelően.
3. **B** – Áramtalanítsa az elektromos hálózatot a felszerelés előtt. Karbantartási munkák előtt válassza le a tápellátásról.
4. A Concord/Lumiance/Sylvania semmilyen felelősséget nem vállal a módosított termékekért.
5. A Concord/Lumiance/Sylvania adapterek, csatlakozók és sínre rögzített világítótestek kizárólag azzal a sínrendszerrel használhatók, amelyhez tervezték őket.
6. Fényerőszabályzó felszerelése esetén a szabályzó műszaki jellemzőinek meg kell felelniük a használt berendezés követelményeinek.
7. Ne érjen a fényvisszaverő felületekhez – mindig használja a mellékelt kesztyűket.
8. Ne érjen a fényforrásokhoz fedetlen ujjakkal.
9. Ellenőrizze, hogy a termékcímkén olvasható elektromos paraméterek megfelelnek-e az elektromos hálózat paramétereinek.
10. **C** – Kizárólag beltéri használatra.
11. **D** – Legkevesebb ilyen távolságra kell elhelyezni a fényforrást a gyúlékony felületektől ahhoz, hogy az biztonságos legyen.
12. **E** – 1 t. osztály – A terméket kötelező földelni.
13. **F** – 2. osztály – A terméket nem szükséges földelni.
14. **G** – 3. osztály – SELV világítótesterek, amelyek kettős szigetelésű, torpefeszültségű, biztonsági szigetelőtranszformátorokkal vagy LED-meghajtókkal használatosak.
15. Tilos a 3. osztályba sorolt termékeket az 1. vagy a 2. osztályba sorolt termékekkel összekötni.
16. A fényforrás kigyújtásához szükséges magas indítófeszültség miatt tilos ásványianyag-szigetelésű rézköpenyű (MICC) kábelket használni a dobozo és a világítótest összekötésére. Más alkalmazási lehetőségekről a gyártó által az MICC kábelhez mellékelt útmutató nyújt tájékoztatást.
17. A fényforrás és az előtét teljesítményének optimalizálása érdekében a világítótest előtétjét a névleges feszültségtől legfeljebb 5 volttal különböző tápfeszültséggel kell ellátni.
18. A fémburkolatú 2. és 3. osztályú termékeket tilos földelt fémtárgyakkal érintkezve vagy ilyen tárgyakhoz közel felszerelni.
19. **H** – Alapesetben gyúlékony felületekre/ilyen felületekkel közrefogva történő közvetlen felszerelésre alkalmatlan világítótestek.
20. Eltérő jelölés hiján a termékek IP(20 normál) védelemmel vannak ellátva. Tilos nedves, korrodáló környezetben működtetni. Ha a világítótest por vagy nedvesség hatásának kesz kitéve, a megfelelő IP(XX) besorolású világítótestet kell használni.
21. A fényforrások gyorsan elérik a maximális hőmérsékletüket. Óvatosan járjon el beállítás, fényforráscsere és tisztítás közben.
22. Csak a termék címkéjén feltüntetett követelményeknek megfelelő csere világítótest használjon.
23. A fényforrások ettávcitása – A meghibásodott fényforrásokat haladéktalanul cserélje ki a vezérlőberendezések sérülésének elkerülése érdekében.
24. J – A sérült védőburkolásokat cserélje ki.
25. **K** – Vészvilágítást biztosító világítótestek – A felszerelést követően ne szakítsa meg a folyamatos tápellátást. Amennyiben a megszakítás # elkerülhetetlen, az akkumulátorokat ki kell választani, ellenkező esetben sérülés keletkezhet az akkumulátorokban vagy a fényforrásban.
Tesztelés – Kapcsolja ki a tápellátást, és győződjön meg róla, hogy a töltésjelző (LED) világít. Hagyja a világítótestet folyamatosan töltődni 24 órán át. Szimulálja az áramkimaradást, és ellenőrizze, hogy működik-e a világítótest 3 órán át. Ha nem értető el a teljes 3 órás időtartam, ismételje meg a feltöltési/kisütési ciklust, mert előfordulhat, hogy az akkumulátorok a sérülés során lemerültek, és újrakondicionálásra szorulnak.
26. **L** – Hőszigetelő anyaggal nem burkolható világítótestek.
27. A világítótesteit puha, nedves, szappanos törlőkendővel kell tisztítani. Tisztítószerek használata tilos.
28. **M** – Ezt az elektromos terméket kötelező a WEEE irányelvnel összhangban újrahasznosítani.
29. **N** – A termék dimmelhető.

Fényerő-szabályozással való kompatibilitás: A vásárló (vagy a megbízottja, illetve a villanyszerelő szakember) feladata megbizonyosodni a felszerelt termék kompatibilitásáról a fényerő-szabályozó kapcsolóval (vagy fényerő-szabályozó rendszerrel), amely a felszerelt terméket vezérli. Az eladó semmilyen esetben nem vállal felelősséget az inkompatibilitásból eredő problémákért.

30. **O** – A lámpatestben lévő fényforrást csak a gyártó, egy szervizszolgáltató vagy egy hasonló, képzett személy cserélheti ki.
31. **P** - A fénycsövek csak 100 óra folyamatos működés után halványulnak el.

Russian

1. **A** — для обеспечения безопасной и надежной работы соблюдайте инструкции. Сохраните этот документ для использования в будущем.
2. Устройства должен устанавливать квалифицированный электрик в соответствии с Международными правилами электротехники.
3. **B** — перед установкой отключите устройство от электросети. Перед любыми работами по техническому обслуживанию изолируйте устройство от сети.
4. Компания Concord/Lumiance/Sylvania не несет ответственности за модифицированные устройства.
5. Адаптеры, разъемы и трековые светильники Concord/Lumiance/Sylvania должны использоваться только с трековыми системами, для которых они разработаны.
6. Если используется диммер, его характеристики должны соответствовать параметрам используемого оборудования.
7. Не касайтесь отражающей поверхности — всегда пользуйтесь входящими в комплект поставки перчатками.
8. Не касайтесь ламп пальцами.
9. Убедитесь в том, что характеристики, указанные на этикетке изделия, соответствуют параметрам электросети.
10. **C** — подходит для использования в помещениях.
11. **D** — обозначает минимальное безопасное расстояние от лампы до горючей поверхности.
12. **E** — класс 1 — устройство требует заземления.
13. **F** — класс 2 — устройство не требует заземления.
14. **G** — класс 3 — светильники SELV должны использоваться со сверхизоляционными защитными разделительными трансформаторами или ПРА для СИД с двойной изоляцией.
15. Не подключайте устройства класса 3 к устройствам классов 1 или 2.
16. Из-за высокого пускового напряжения, необходимого для зажигания лампы, не используйте кабель MICC для подключения удаленных коробок светильников. Для других случаев применения см. инструкцию производителя к продукции MICC.
17. Для оптимизации производительности лампы и балласта рекомендуется выполнить отвод балласта светильника с номинальным напряжением, отличающимся от напряжения источника питания не более чем на 5 В.
18. Устройства классов 2 и 3 в металлическом корпусе не должны монтироваться вблизи заземленных металлоконструкций или контактировать с ними.
19. **H** — светильники не пригодны для прямого монтажа на легковоспламеняемых поверхностях или внутри них.
20. Если не указано иное, изделие имеет класс защиты IP20 (стандартный). Не использовать при высокой влажности или в агрессивных средах. В пыльных или влажных помещениях используйте светильники с соответствующим классом защиты IP(XX).
21. Лампы быстро нагреваются до максимальной температуры. Соблюдайте осторожность при регулировке, замене или чистке ламп.
22. Для замены используйте только лампы с характеристиками, указанными на этикетке устройства.
23. Газоразрядные лампы — во избежание повреждения ПРА немедленно замените неисправные лампы.
24. J — заменяйте треснувшие защитные экраны.
25. **K** — светильники аварийного освещения — после монтажа не выключайте электропитание. Если вам необходимо отключиться от сети, отсоедините батареи, чтобы не повредить батареи или лампу.Тестирование — включите электропитание и убедитесь в том, что индикатор заряда (СИД) горит. Оставьте светильник заряжаться на 24 часа (без перерывов).
Сымитируйте прерывание сетевого напряжения и убедитесь в том, что лампа работает на протяжении 3 часов. Если лампа проработала МЕНЕЕ 3 часов, повторите цикл зарядки и разрядки, т. к. аккумуляторная батарея могла разрядиться во время хранения и требует тренировки.
26. **L** — светильник нельзя покрывать теплоизоляционным материалом.
27. Светильники следует очищать мягкой тканью, смоченной мыльной водой. Не используйте растворители.
28. **M** — это электрическое оборудование СЛЕДУЕТ утилизировать в соответствии с директивой WEEE.
29. **N** — с регулировкой яркости.

Совместимость с диммирующим устройством: Определение совместимости устанавливаемого Изделия с диммирующими устройствами, которые будут управлять работой Изделия, является обязанностью Покупателя (или назначенного им заунтщика либо квалифицированного электрика). Продавец ни в коем случае не несет ответственности за какие бы то ни было проблемы, связанные с совместимостью.

30. **O** — используемый в этом светильнике источник света должен заменять только производитель, его сервисный представитель или подобные квалифицированные специалисты.
31. **P** — уменьшение яркости люминесцентных ламп допускается только после 100 часов непрерывного свечения.

French

1. **A** - Suivez la fiche d'instructions afin de garantir un fonctionnement sécurisé et fiable. À conserver pour consultation ultérieure.
2. Les produits doivent être installés par un électricien qualifié dans le respect de la réglementation International Wiring Regulations.
3. **B** - Coupez l'alimentation secteur avant l'installation. Isolez de l'alimentation secteur avant toute maintenance.
4. Concord/Lumiance/Sylvania ne peut pas être tenue responsable des produits modifiés.
5. Les luminaires Adaptors, Connectors et Track de Concord/Lumiance/Sylvania ne doivent être utilisés qu'avec le système Track pour lequel ils ont été conçus.
6. Si un module de variation est installé, ses spécifications doivent être adaptées et compatibles avec l'équipement utilisé.
7. Vous devez éviter de toucher une surface réfléchissante - utilisez toujours les gants fournis.
8. Ne manipulez pas les lampes à mains nues.
9. Vérifiez que les spécifications figurant sur l'étiquette du produit sont conformes à l'alimentation secteur.
10. **C** - Pour utilisation en intérieur.
11. **D** - Indique la distance minimale la plus sûre entre la lampe et une surface inflammable.
12. **E** - Classe 1 - Ce produit doit être mis à la terre.
13. **F** - Classe 2 - Ce produit ne doit pas être mis à la terre.
14. **G** - Classe 3 - Luminaires SELV à utiliser avec des transformateurs ou des alimentations pour LED à double isolation, tension extra basse et isolant sécurisé.
15. N'interconnectez pas des produits de Classe 3 avec des produits de Classe 1 ou 2.
16. En raison de la forte tension de démarrage requise pour amorcer la lampe, un câble MICC doit être utilisé pour les connexions à distance de type « boîte à luminaire ». Pour d'autres applications, reportez-vous au guide MICC du fabricant.
17. Pour optimiser les performances de la lampe et du ballast, il est recommandé que le ballast du luminaire soit réglé sur la tension nominale, qui est inférieure de 5 volts à la tension d'alimentation.
18. Les produits enfermés dans du métal, de Classe 2 et de Classe 3 ne doivent pas être montés en contact avec ou proches d'une structure en métal mise à la terre.
19. **H** - Luminaires non adaptés pour un montage direct sur/dans des surfaces normalement inflammables.
20. Sauf indication contraire, les produits sont IP20 (ordinaire). Ne pas utiliser dans des environnements humides ou corrosifs. Si le luminaire est exposé à la poussière ou à l'humidité, le luminaire doté de l'indice de protection IP(XX) approprié doit être utilisé.
21. Les lampes atteignent rapidement leur température maximale. Agissez avec précaution lors du réglage, du remplacement des lampes ou du nettoyage.
22. N'utilisez que la lampe de remplacement appropriée comme indiqué sur l'étiquette du produit.
23. Lampes à décharge - Remplacez les lampes défaillantes rapidement afin d'éviter d'endommager le ballast.
24. J - Remplacez tout cache de protéo ssmin fendu.
25. **K** - Luminaires de secours - Ne coupez pas une alimentation secteur non coupée après l'installation. Si l'interruption ne peut pas être évitée, les batteries doivent être déconnectées afin d'éviter d'endommage ces dernières ou la lampe.
Test - Allumez l'alimentation secteur et vérifiez que l'indicateur de charge (LED) est sur ON. Laissez le luminaire en charge continue pendant 24 heures. Simulez une panne de courant et vérifiez que les lampes fonctionnent pendant 3 heures. Si la durée totale de 3 heures N'EST PAS atteinte, répétez le cycle de charge/décharge car les batteries peuvent s'être déchargées alors qu'elles étaient stockées et requièrir un conditionnement.
26. **L** - Les luminaires ne sont pas adaptés à une couverture par un matériel isolant thermiquement.
27. Les luminaires doivent être nettoyés à l'aide d'un chiffon doux humide savonneux. N'utilisez pas de solvants.
28. **M** - Ce produit électrique DOIT être recyclé selon la directive DEEE.
29. **N** - Ce produit est gradable

Compatibilité de la variation: c'est l'Acheteur (ou son prescripteur désigné, ou l'installateur électrique agréé) qui doit garantir la compatibilité entre les Produits du Vendeur à installer et le variateur (ou système de variation) destiné à commander les Produits. Le Vendeur n'est en aucun cas responsable de tels problèmes d'incompatibilité.

30. **O** - La source lumineuse contenue dans ce luminaire ne peut être remplacée que par le fabricant, un agent de son service de réparation ou une personne qualifiée similaire.
31. **P** - Gradation des lampes fluorescentes uniquement après 100 heures de fonctionnement continu.

Greek

1. **A** - Τηρήστε όσα αναφέρει το Φύλλο οδηγιών για να διασφαλίσετε τον ασφαλή και αξιόπιστο χειρισμό. Φυλάξτε το παρόν για μελλοντική αναφορά.
2. Η εγκατάσταση των προϊόντων πρέπει να γίνεται από πιστοποιημένο ηλεκτρολόγο, σύμφωνα με τους Διεθνείς Κανονισμούς Καλωδίωσης.
3. **B** - Διακόψτε την τροφοδοσία μέσω δικτύου πριν από την εγκατάσταση. Αποσυνδέστε από την τροφοδοσία δικτύου πριν από οποιαδήποτε εργασία συντήρησης.
4. Η Concord/Lumiance/Sylvania δεν φέρει καμία ευθύνη για τροποποιημένα προϊόντα.
5. Οι προσαρμογές, οι συνδέτες και τα φωτιστικά μάγκας Concord/Lumiance/Sylvania πρέπει να χρησιμοποιούνται μόνο με το σύστημα ραγών φωτισμού για το οποίο έχουν σχεδιαστεί.
6. Εάν βλέπετε να εγκαταστήσετε έναν ρεοστατικό διακόπτη, βεβαιωθείτε ότι έχει χαρακτηριστεί ως κατάλληλος και συμβατός με τον συγκεκριμένο εξοπλισμό που χρησιμοποιείτε.
7. Απαγόρευτο να ακουμπάτε ανακλαστικές επιφάνειες – χρησιμοποιείτε πάντα τα παρεχόμενα γάντια.
8. Μη χειρίζεστε λαμπτήρες με γυμνά δάχτυλα.
9. Βεβαιωθείτε ότι η διαβεβαίωση στην ετικέτα του προϊόντος είναι σύμφωνη με την τροφοδοσία δικτύου.
10. **C** – Κατάλληλο για χρήση σε εσωτερικούς χώρους.
11. **D** – Υποδεικνύει την ελάχιστη απόσταση ασφαλείας του λαμπτήρα από μία ειδική επιφάνεια.
12. **E** – Κλάση 1 – Για αυτό το προϊόν απαιτείται γείωση.
13. **F** – Κλάση 2 – Για αυτό το προϊόν δεν απαιτείται γείωση.
14. **G** – Κλάση 3 – Φωτιστικά SELV (Εξαιρετικά χαμηλής τάσης ασφαλείας) που πρέπει να χρησιμοποιούνται με μετασχηματιστές ή τροφοδοτικά LED διπλής μόνωσης, εξαιρετικά χαμηλής τάσης και απομόνωσης ασφαλείας.
15. Μην συνδέετε προϊόντα της Κλάσης 3 με προϊόντα των Κλάσεων 1 ή 2.
16. Λόγω της υψηλής αρχικής τάσης που απαιτείται για την έναυση του λαμπτήρα, δεν πρέπει να χρησιμοποιούνται καλώδια MICC για απομακρυσμένες συνδέσεις «κουτιού με φωτιστικό σώμα». Για άλλες εφαρμογές, ανατρέξτε στον οδηγό του κατασκευαστή των καλωδίων MICC, στην ενότητα για τις επιπρεπόμενες χρήσεις.
17. Για τη βελτιστοποίηση της απόδοσης των λαμπτήρων και του μπάλαστ, συνιστάται το μπάλαστ του φωτιστικού να ρυθμιστεί στην ονομαστική τάση, που διαφέρει μέχρι και 5 volt από την τάση τροφοδοσίας.
18. Τα προϊόντων των Κλάσεων 2 και 3 σε μεταλλικό περίβλημα δεν πρέπει να εγκαθίστανται σε σημείο όπου εφάπτονται ή βρίσκονται κοντά σε γειωμένα μεταλλική εγκατάσταση.
19. **H** – Φωτιστικά εκατάλληλα για απευθείας τοποθέτηση πάνω/μέσα σε φυσιολογικά εύφλεκτες επιφάνειες.
20. Εάν δεν υπάρχει άλλη σήμανση, τα προϊόντα είναι IP20 (κανονικό). Απαγορεύεται ο χειρισμός σε περιβάλλοντα με υγρασία ή διάβρωση. Εάν το φωτιστικό πρόκειται να εκτεθεί σε σκόνη ή υγρασία, βεβαιωθείτε ότι χρησιμοποιείτε το προϊόν με την κατάλληλη διαβεβαίωση IP(XX).
21. Οι λαμπτήρες φτάνουν γρήγορα στη μέγιστη θερμοκρασία τους. Επιδείξτε προσοχή κατά την προσαρμογή, την αλλαγή ή τον καθαρισμό των λαμπτήρων.
22. Χρησιμοποιείτε μόνο τον συγκεκριμένο λαμπτήρα αντικατάστασης που υποδεικνύεται στην ετικέτα του προϊόντος.
23. Λαμπτήρες εκκένωσης – Αντικαθιστάτε έγκαιρα τους κακότεχνους λαμπτήρες για να αποφύγετε τυχόν βλάβη του εξοπλισμού ελέγχου.
24. **J** – Αντικαταστήστε την προστατευτική θυρίδκιση εάν έχει ραγίσει.
25. **K** – Φωτιστικά έκτακτης ανάγκης – Μη διακόψετε τη μη μετανάστευη τροφοδοσία δικτύου μετά την εγκατάσταση. Εάν η διακοπή είναι αναπόφευκτη, πρέπει να αποσυνδέετε τις μπαταρίες και διαφορετικά η προκλήθεί ζημιά στις μπαταρίες του λαμπτήρα.
Δοκιμή – Ενεργοποιήστε την τροφοδοσία δικτύου και βεβαιωθείτε ότι η ένδειξη φόρτισης (LED) είναι ΑΝΑΜΜΕΝΗ. Αφήστε το φωτιστικό να φορτίσει χωρίς διακοπή για 24 ώρες. Προσομοιώστε μία βλάβη δικτύου και ελέγξτε εάν ο λαμπτήρας λειτουργεί για 3 ώρες. Εάν ΔΕΝ επιτευχθεί η διάρκεια λειτουργίας 3 ωρών, επαναλάβετε τον κύκλο φόρτισης/αποφόρτισης αφού οι μπαταρίες ενδέχεται να έχουν αποφορτιστεί κατά την αποθήκευσή τους και να χρειάζονται αυτήν τη διαδικασία.
26. **L** – Φωτιστικά εκατάλληλα για τοποθέτηση σε περιβάλλοντα θερμικής μόνωσης.
27. Το φωτιστικό πρέπει να καθαρίζεται με ένα μαλακό πανί, μουσκεμένο με διάλυμα σαπουνιού. Μη χρησιμοποιείτε διαλύτες.
28. **M** – Αυτό το ηλεκτρικό προϊόν ΠΡΕΠΕΙ να ανακυκλωθεί σύμφωνα με την Οδηγία ΑΗΗΕ.
29. **N** – Αυτό το προϊόν έχει τη δυνατότητα ρύθμισης της έντασης του φωτός.

Συμβατότητα μείωσης φωτισμού: Αποτελεί ευθύνη του Αγοραστή (ή του διορισμένου προσδιοριστή του ή ειδικευμένου ηλεκτρολόγου εγκαταστάτη) να διασφαλίσει τη συμβατότητα ανάμεσα στα Αγαθά Πωλητή που εγκαθίστανται και το διακόπτη ροοστάτη (ή σύστημα ροοστάτη) που σκοπό έχει να ελέγχει τα Αγαθά. Σε καμία περίπτωση δεν θα θεωρείται υπεύθυνος ο Πωλητής για τέτοια ζητήματα συμβατότητας.

30. **O** – Η πηγή φωτός που περιλαμβάνεται σε αυτό το φωτιστικό πρέπει να αντικαθιστάται μόνο από τον κατασκευαστή ή εξουσιοδοτημένο αντιπρόσωπο σέρβις ή ανάλογο εξειδικευμένο προσωπικό.
31. **P** - Στους λαμπτήρες φθορισμού, ο ροοστάτης πρέπει να χρησιμοποιείται μόνο μετά από 100 συνεχόμενες ώρες λειτουργίας.

Irish

1. **A** - Lean an Bhileog Treoracha chun feidhmiú sábháilte agus iontaofa a chinntiú. Coinnigh i mar fhoinse eolais amach anseo.
2. Ba cheart do Leictreoir cáilithe na táirgí a shuiteáil de réir na Rialachán Idirnáisiúnta um Shreangú.
3. **B** – Lasc as an soláthar príomhlíonra roimh shuiteáil. Aonraigh ón soláthar príomhlíonra sula ndéanfar cothabháil ar bith.
4. Ní ghlacann Concord/Lumiance/Sylvania freagracht ar bith as táirgí modhnaithe.
5. Níor cheart Cuibheoirí, Nascóirí agus aonaid solais Raoin Concord/Lumiance/Sylvania a úsáid ach leis an gcóras Raoin dá ndearadh iad.
6. Má dhéantar Íslithéoir a shuiteáil ní mór é a bheith rátáilte go sonrach mar a bheith oiriúnach agus comhoiriúnach leis an trealamh a úsáidtear.
7. Níor cheart baint de dhromchla frithsheachadh – úsáid na miotáin atá ar fáil.
8. Ná láimhseáil lampaí le méara nochta.
9. Seiceáil go bhfuil an rátáil ar lipéad an táirge ag cloí leis an soláthar príomhlíonra.
10. **C** – Oiriúnach le húsáid laistigh.
11. **D** – Taispeánann sé an t-fosfhad is sábháilte de lampa ó dhromchla inlasta.
12. **E** - Aicme 1 – Ní mór an táirge seo a Thalmhú.
13. **F** - Aicme 2 - Ní gá an táirge seo a Thalmhú.
14. **G** - Aicme 3 – Ba ghnach Aonaid Solais SELV a úsáid le Claochladán Dé-inslithe, Voltais Fíor-Íslí, Aonraithe Sábháilteachta nó tiomántóirí LED.
15. Ná déan táirge Aicme 3 a idirnascadh le hAicme 1 nó Aicme 2.
16. I ngeall ar an ardvoltas tosaithe a theastaíonn chun an lampa a lasadh, ná húsáid cábla MICC le haghaidh nasc cianda 'bosca go haonad solais'. Maidir le feidhmiúcháin eile breathnaigh ar threoir MICC an déantóra maidir le húsáid..
17. Chun feidhmíocht an lampa agus an bhallasta a bharrfheabhsú, moltar ballasta an aonaid solais a thapáil ag an voltas ainmniúil atá laistigh de 5 volta ón soláthar voltais.
18. Níor cheart táirgí miotalchuimsithe Aicme 2 agus Aicme 3 a fheistiú i dteagmháil nó gar d'obair mhiotail.
19. **H** – Aonaid solais nach bhfuil oiriúnach le feistiú go díreach ar dhromchlaí ndromchlaí gnáth-inlasta.
20. Mura bhfuil a mhalairt marcáilte, is táirgí IP20 (gnáth-thairgí) na táirgí. Ná feidhmigh iad i riochtaí taise nó creimneacha. Má chaithfear an t-aonad solais a nochtadh do dhusta nó do thaise ba cheart an t-aonad solais leis an rátáil IP(XX) a úsáid
21. Shroicheann lampaí an teocht uasta go gasta. Bí cúramach agus an lampa á choigeartú, á athlampáil nó á ghlanadh agat.
22. Ná húsáid ach an lampa athsholáthair ceart arna thaispeáint ar lipéad an táirge.
23. Lampaí díluchtaithe – Athsholáthair lampaí nach bhfuil ag obriú go pras chun damáiste don ghiar rialaithe a sheachaint.
24. **J** – Athsholáthair scaitheán cosanta ar bith atá scoilte.
25. **K** – Aonaid solais éigeandála – Ná lasc as soláthar príomhlíonra NEAMH-lasctha ar bith i ndiaidh suiteála. Murar féidir briseadh isteach a sheachaint, ní mór na ceallraí a dhínascadh toisc go bhféadfaí damáiste a dhéanamh don lampa.
Tástáil – Lasc air an soláthar príomhlíonra agus seiceáil go bhfuil an taispeántar luchtaithe (LED) lasctha AIR. Fág an t-aonad solais ar luchtú leanúnach ar feadh 24 uair. Déan cliseadh príomhlíonra a ionsamhlú agus seiceáil go bhfeidhmíonn an lampa ar feadh 3 huaire. MURA bhfeidhmíonn sé ar feadh 3 huaire, déan an ciogal luchtaithe/díluchtaithe arís toisc go bhféadfadh sé gur díluchtaíodh na pacaí cealla i stoc agus beidh gá iad a riochtú.
26. **L** – Níl aonaid solais oiriúnach lena gcumhdach le habhar ísliithe theirmigh.
27. Ba cheart aonad solais a ghlanadh le ceirt thais bhog ghallúnach. Ná húsáid tuaslagóirí.
28. **M** – Níl MÓR an táirge leictreach seo a athchúrsáil de réir Threoir WEEE.
29. **N** – Táirge é seo is féidir a lasú.

Comhoiriúnacht Ísilithe: Tá sé faoi fhreagracht an Cheannaitheora (nó a shonraitheora, nó a shuiteálaí leictrigh cháilithe) comhoiriúnacht a chinntiú idir suiteáil Earraí Díolióra agus an lasc ísilithe (nó córas ísilithe) atá beartaithe leis na hEarraí a rialú. Ní bheidh an Díoltóir freagrach as fadhbanna neamh-chomhoiriúnacht dá leithéid faoi chúinsí ar bith.

30. **O** – Ní dhéantaidh duine ar bith ach amháin an déantóir nó a ghníomhaire/gníomhaire seirbhíse nó duine cáilithe mar sin an fhoinse solais san fheistiú solais seo a athsholáthar.
31. **P** – Ná ísligh na lampaí fluaraiseacha ach i ndiaidh dóibh bheith ag dó go leanúnach ar feadh 100 uair.

Italian

1. **A** - Seguire il foglio delle istruzioni per garantire il funzionamento sicuro e affidabile. Conservare per riferimento futuro.
2. I prodotti devono essere installati da un elettricista qualificato conformemente alle normative internazionali sui cablaggi.
3. **B** - Disattivare l'alimentazione di rete prima di effettuare l'installazione. Isolare dall'